[カスタマイズ]ボルトレススチール棚シリーズ

ボルトレススチール棚(キャスター付)

●お客様組立品
- 支柱幅…40mm　●材質…スチール
- 耐荷重…500kg(棚板1枚あたり:150kg)
- 自在ゴムキャスター4個(内2個ストッパー付)
- 車輪径…⌀100mm
- 棚板は50mm間隔で調節できます。(天板・底板は除く)
- 組立にボルトが不要なので、簡単に組立が可能です。
- キャスター付なので、簡単に移動させることができます。

高さ1,340mm 段数4段

品番	サイズ(mm) 幅	奥行	重量(kg)	価格	税込価格(10%)
EA976DS-90B	900	450	30.26	35,750円	39,325円
EA976DS-120B	1,200	450	36.30	40,300円	44,330円
EA976DS-150B	1,500	450	46.34	45,600円	50,160円
EA976DS-180B	1,800	450	53.22	54,900円	60,390円
EA976DS-90C	900	600	34.54	39,000円	42,900円
EA976DS-120C	1,200	600	41.42	43,200円	47,520円
EA976DS-150C	1,500	600	52.26	49,700円	54,670円
EA976DS-180C	1,800	600	59.98	55,500円	61,050円

高さ1,640mm 段数4段

品番	サイズ(mm) 幅	奥行	重量(kg)	価格	税込価格(10%)
EA976DT-90B	900	450	31.90	37,600円	41,360円
EA976DT-120B	1,200	450	37.94	41,200円	45,320円
EA976DT-150B	1,500	450	47.98	46,400円	51,040円
EA976DT-180B	1,800	450	54.86	51,000円	56,100円
EA976DT-90C	900	600	36.18	39,900円	43,890円
EA976DT-120C	1,200	600	43.06	44,100円	48,510円
EA976DT-150C	1,500	600	53.90	50,500円	55,550円
EA976DT-180C	1,800	600	61.62	61,400円	67,540円

高さ1,940mm 段数4段

品番	サイズ(mm) 幅	奥行	重量(kg)	価格	税込価格(10%)
EA976DV-90B	900	450	33.58	38,200円	42,020円
EA976DV-120B	1,200	450	39.62	42,000円	46,200円
EA976DV-150B	1,500	450	49.66	47,100円	51,810円
EA976DV-180B	1,800	450	56.54	51,400円	56,540円

●段数…4段

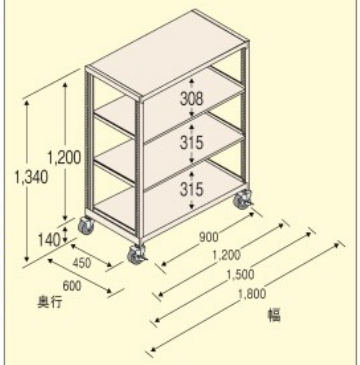

EA976DSシリーズ

●段数…4段

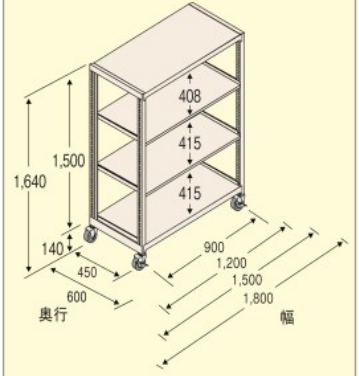

EA976DTシリーズ

●段数…4段

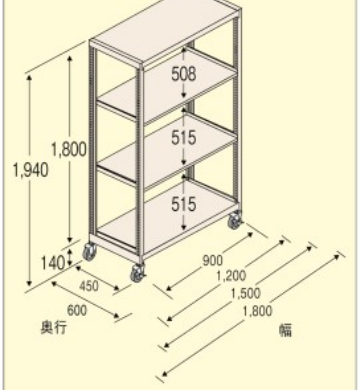

EA976DVシリーズ

[カスタマイズ]ボルトレススチール棚シリーズ用アクセサリー(本体:P.1084・1085)

背面金網

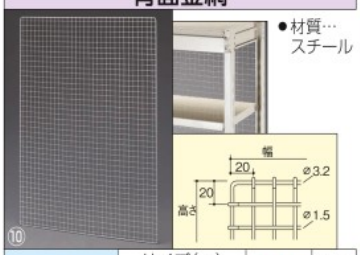

●材質…スチール

品番	サイズ(mm) 幅	高さ	価格	税込価格(10%)
EA976DZ-1	900	1,200	6,600円	7,260円
EA976DZ-2	900	1,500	8,120円	8,932円
EA976DZ-6	1,200	1,200	8,590円	9,449円

●付属の結束バンドで棚に固定します。

側面金網

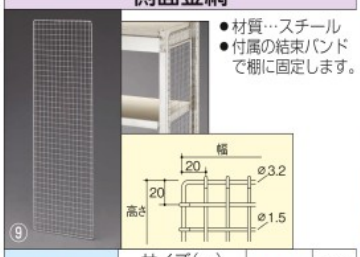

●材質…スチール
●付属の結束バンドで棚に固定します。

品番	サイズ(mm) 奥行	高さ	価格	税込価格(10%)
EA976DZ-31	450	1,200	4,160円	4,576円
EA976DZ-32	450	1,500	4,350円	4,785円
EA976DZ-33	450	1,800	4,940円	5,434円
EA976DZ-36	600	1,200	4,720円	5,192円
EA976DZ-37	600	1,500	5,900円	6,490円
EA976DZ-38	600	1,800	6,500円	7,150円

側面プレート

品番	仕様	価格	税込価格(10%)
EA976DZ-81	奥行450mm用	1,110円	1,221円
EA976DZ-82	奥行600mm用	1,340円	1,474円

●材質…スチール　●高さ…74mm

見出しホルダー(マグネット式)

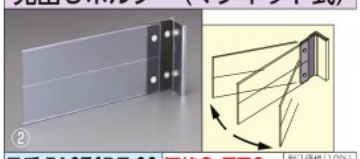

品番 EA976DZ-92 価格2,770円 税込価格(10%) 3,047円

- マグネットタイプ　●材質…スチール
- サイズ…200×95mm
- 見出し部分は自在に動きます。

移動仕切板

品番	仕様	価格	税込価格(10%)
EA976DZ-46	奥行450mm用	1,620円	1,782円
EA976DZ-51	奥行600mm用	2,260円	2,486円

●材質…スチール　●高さ…200mm

落下防止バー

品番	仕様	価格	税込価格(10%)
EA976DZ-96	幅900mm用	3,100円	3,410円
EA976DZ-97	幅1,200mm用	3,370円	3,707円
EA976DZ-98	幅1,500mm用	3,610円	3,971円
EA976DZ-99	幅1,800mm用	3,840円	4,224円

- 材質…スチール
- ブラケット、取付け用ボルト付

アンカーベース

品番 EA976DZ-60 価格1,400円 税込価格(10%) 1,540円

- 材質…スチール　●取付用ボルト、アンカー付
- ★高さ調整用のライナー(2枚)付

背面連結金具

- 材質…スチール
- 幅…20mm

品番 EA976DZ-70
価格 480円 税込価格(10%) 528円

名札差し

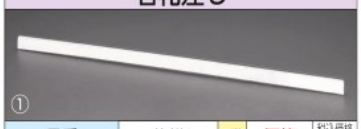

品番	仕様	入数	価格	税込価格(10%)
EA976DZ-71	幅900mm用	1本	740円	814円
EA976DZ-72	幅1,200mm用	2本	1,400円	1,540円
EA976DZ-73	幅1,500mm用	2本	1,480円	1,628円
EA976DZ-74	幅1,800mm用	2本	1,580円	1,738円

- 材質…塩ビ
- 高さ…30mm
- 両面テープ付

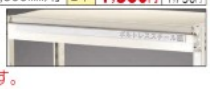

※カード類は別売です。

棚板

品番	サイズ(mm) 幅	奥行	重量(kg)	価格	税込価格(10%)
EA976DX-90B	900	450	3.66	3,060円	3,366円
EA976DX-120B	1,200	450	4.64	3,600円	3,960円
EA976DX-150B	1,500	450	6.63	4,720円	5,192円
EA976DX-180B	1,800	450	7.81	5,460円	6,006円
EA976DX-90C	900	600	4.52	3,600円	3,960円
EA976DX-120C	1,200	600	5.72	4,430円	4,873円
EA976DX-150C	1,500	600	7.91	5,720円	6,292円
EA976DX-180C	1,800	600	9.31	6,750円	7,425円

- 材質…スチール　●厚み…35mm
- 耐荷重…150kg

列番プレート

品番	仕様	価格	税込価格(10%)
EA976DZ-86	奥行450mm用	1,210円	1,331円
EA976DZ-87	奥行600mm用	1,480円	1,628円

- 材質…スチール　●高さ…200mm
- 取付け金具付

P.1084・1085記載のボルトレススチール棚(EA976DH、DJ、DK、DS、DT、DV～)のシリーズは豊富なアクセサリーによって、現場での細かい区分けや商品の管理が容易になります。

①:名札差し　②:見出しホルダー
③:落下防止バー　④:移動仕切板
⑥:側面プレート　⑦:棚板
⑧:列番プレート　⑨:側面金網
⑩:背面金網