外形図

■BSA-006BS（最適把持力 4N～8N）

BSA-006BS　標準・NO・NC

※（　）内は NO（ノーマル・オープン）と NC（ノーマル・クローズ）仕様寸法です。

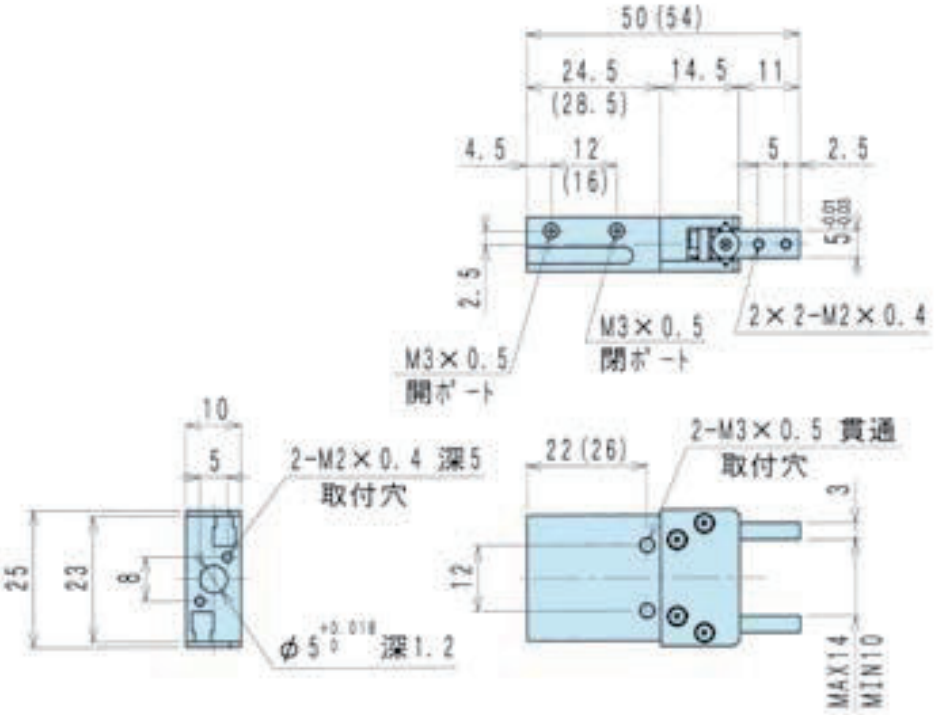
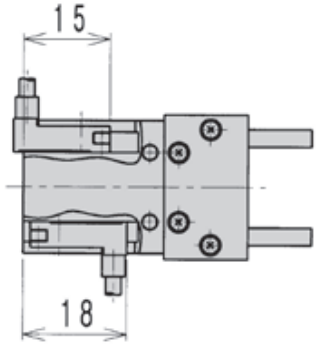
BSA-006BS-E□S□