外形図

■HLB-12AS（最適把持力 30N～60N）

HLB-12AS　標準

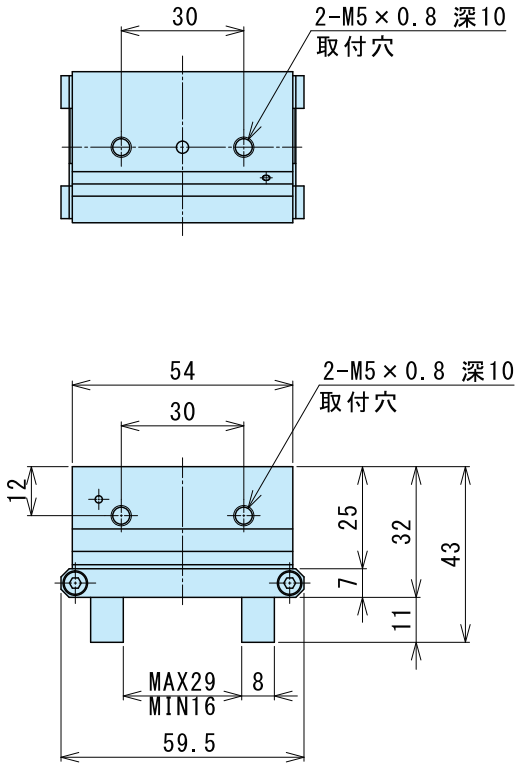

HLB-12AS-E□S□

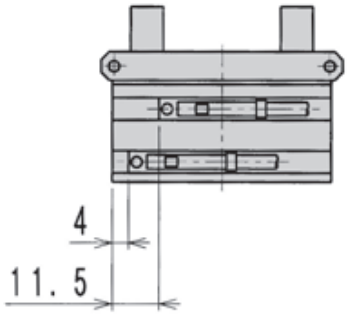

■HLB-15AS（最適把持力 50N～90N）

HLB-15AS　標準

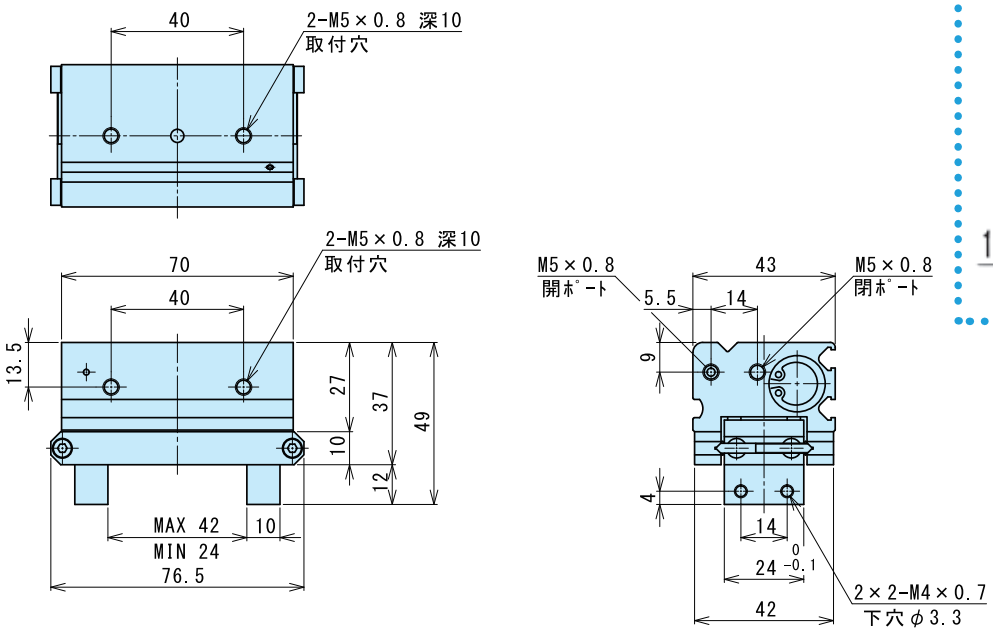
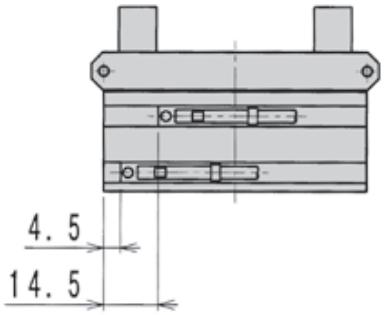
HLB-15AS-E□S□