外形図

■HLBG-12AS（最適把持力 30N～60N）

HLBG-12AS　標準

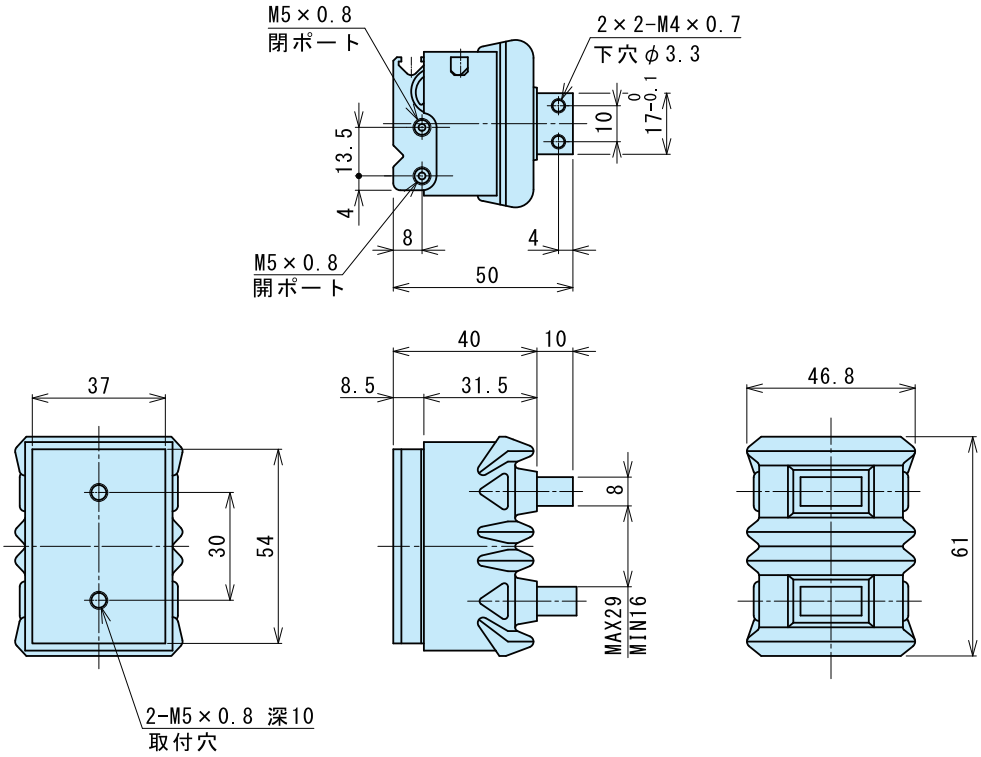

■HLBG-15AS（最適把持力 50N～90N）
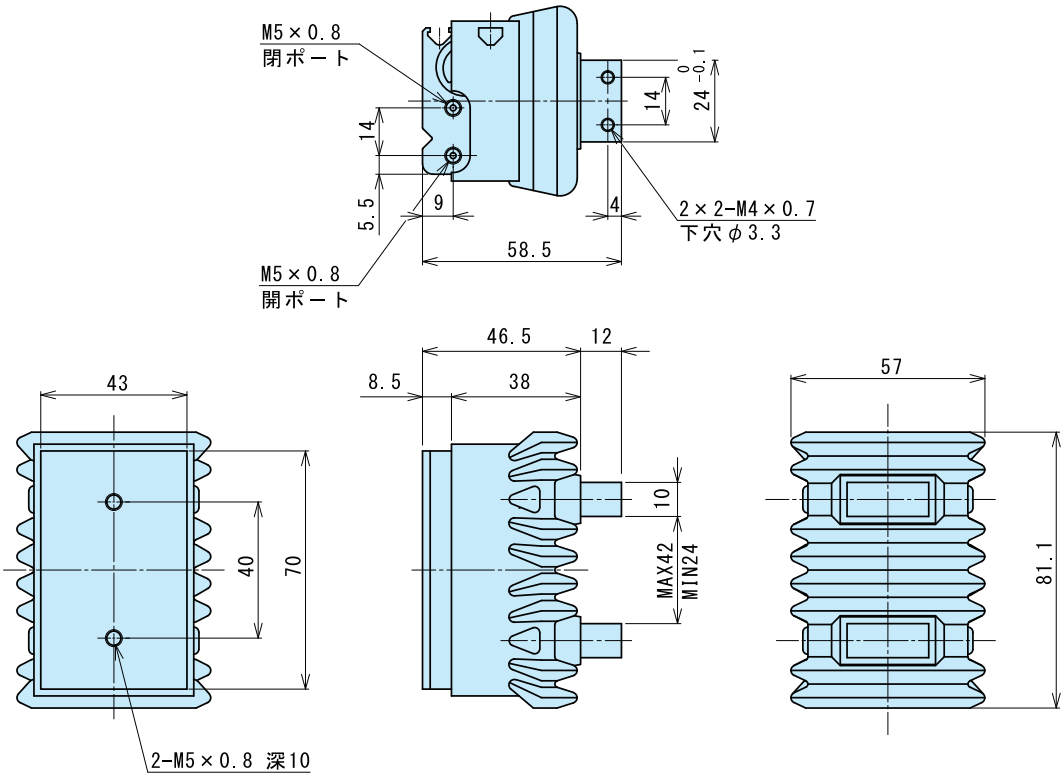
HLBG-15AS　標準