アタッチメント付ニバイピッチローラチェーン

RoHS

A1・A2形アタッチメント

●ご注文No.表記例

C2040- 2L A1 120リンク
10ft
3m

チェーンNo.　編成　Type　ユニット

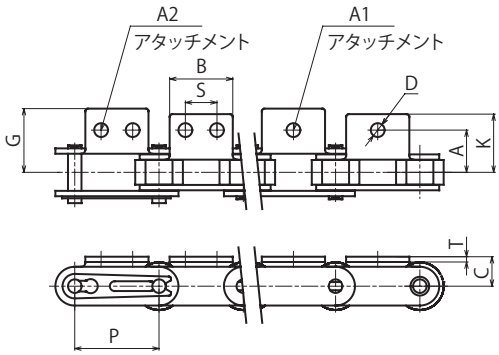

ニバイピッチローラチェーンは、伝動用ローラチェーンのピッチを2倍にしたチェーンです。各部はローラチェーンと同じ仕様で小形コンベヤーチェーンとして破断強度が高く耐久摩耗性にも優れたチェーンです。ローラにはR形とS形があり、またアタッチメント付チェーンにはA1・2、K1・2、SA1・2、SK1・2があります。

チェーンNo.		アタッチメント		ピッチ	共通寸法				アタッチメント A1・A2			
Type	ローラ形状	編成	Type	P	C	B	D	T	A	K	G	S
C2040 C2042	S R	ALL 2L	A1 A2	25.40	9.1	19.1	3.6	1.5	12.7	17.4	19.0	9.5
C2050 C2052	S R			31.75	11.1	23.8	5.2	2.0	15.9	21.9	24.0	11.9
C2060H C2062H	S R			38.10	14.7	28.6	5.2	3.2	21.45	28.4	31.8	14.30
C2080H C2082H	S R			50.80	19.1	38.1	6.8	4.0	27.8	37.0	41.1	19.10

チェーンNo.		平均	最大	アタッチメント	概略重量	ユニット					JL
Type	ローラ形状	引張強さ kN(kgf)	許容張力 kN(kgf)	1ヶ所当たり付加 概略重量g	kg/m	リンク数	m	定箱入数(本)	ALL ¥	2L ¥	A1・A2 ¥
C2040 C2042	S R	17.2(1,750)	2.63(270)	3	0.48 0.82	120L	3	10	7,810 9,920	5,700 7,770	190
C2050 C2052	S R	27.9(2,850)	4.31(440)	7	0.79 1.25	96L		6	9,510 11,860	7,250 9,430	240
C2060H C2062H	S R	39.5(4,000)	6.28(640)	16	1.43 2.11	80L		5 3	12,900 15,740	10,020 12,830	390
C2080H C2082H	S R	68.6(7,000)	10.69(1,090)	33	2.37 3.41	60L		3	18,730 22,530	14,560 19,210	645

ご注文方法　チェーンNo.　編成　Type　ユニット　と数量

納　期　**当日発送(ユニットのみ)**
※寸法切りは3日目発送となります。

ご注意
＊アタッチメント付チェーンのOLはございません。
＊寸法切り商品は、商品代にチェーン切断実費を含めて請求致します。