PDFは21年6月時点の内容です。最新情報はWEB頁でご確認ください（仕様は『外形図・規格表』タブに掲載）

SET COLLARS OF TWO FLATS -STANDARD / CUT SURFACE WITH MOUNTING HOLE / SIDE MOUNTING HOLE TYPE-

セットカラー　−2面カット−

−スリットスタンダード/スリットカット面取付穴/スリット側面取付穴/セパレートカット面取付穴タイプ−

CADデータフォルダ名：03_Set_Collars

■**特長**：2面カットにより、省スペース化対応しております。取付穴タイプは、センサブラケットを簡単に取り付け可能です。

■スリットスタンダードタイプ

RoHS10

■スリットカット面取付穴タイプ

RoHS10

■スリット側面取付穴タイプ

RoHS10

■セパレートカット面取付穴タイプ

RoHS10

Type			M材質	S表面処理	A付属品
スタンダード	カット面取付穴	側面取付穴			六角穴付ボルト1本
SCSNK	SCKNK	SCJNK	S45C相当	四三酸化鉄皮膜	MSCM435相当
PSCSNK	PSCKNK	PSCJNK		無電解ニッケルメッキ	MSUS304相当
SSCSNK	SSCKNK	SSCJNK	SUS304相当	—	

●スタンダードタイプ　●カット面取付穴タイプ　●側面取付穴タイプ

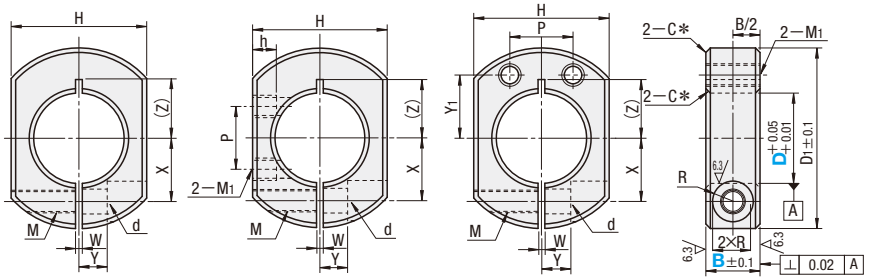

*D6 〜D25：C0.5
D30〜D40：C1

Type	M材質	S表面処理	A付属品
			六角穴付ボルト2本
SCPKNK	S45C相当	四三酸化鉄皮膜	MSCM435相当
PSCPKNK		無電解ニッケルメッキ	MSUS304相当
SSCPKNK	SUS304相当	—	

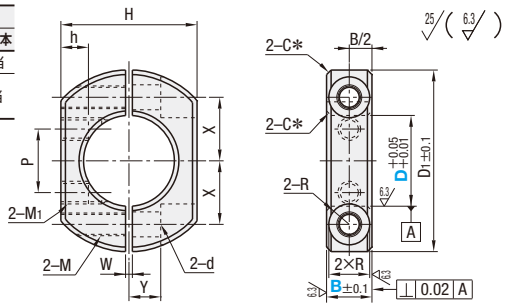

*D10〜D25：C0.5
D30：C1

型式 Type	D	B 選択	D1	H	M (並目)	d	R	W	X	Y	(Z)	h	M1 (並目)	Y1	P	¥基準単価 SCSNK	PSCSNK	SSCSNK	SCKNK SCJNK	PSCKNK PSCJNK	SSCKNK SSCJNK	SCPKNK	PSCPKNK	SSCPKNK
スタンダードタイプ SCSNK PSCSNK SSCSNK (D寸6〜40)	6	8	20	17	M3	3.4	3	1	6	4	6〜6.5	—	—	—	—	560	640	980	—	—	—	—	—	—
		10			M4	4.5	3.75									560	640	—	—	—	—	—	—	—
	8	8	25	19	M3	3.4	3		8	5	7〜9					610	700	1,020	—	—	—	—	—	—
		10			M4	4.5	3.75									610	700	1,020	—	—	—	—	—	—
カット面取付穴タイプ SCKNK PSCKNK SSCKNK (D寸10〜40)	10	8	30	22	M3	3.4	3		9		8〜10	6.4	M4	10	※10	640	740	1,030	—	—	—	—	—	—
		*10			M4	4.5	3.75									640	740	1,030	840	940	1,230	1,360	1,420	2,300
	12	*10							10		9〜10	5.8			10	640	740	1,030	870	940	1,230	1,360	1,420	2,300
		12			M5	5.5	4.5					—	—	—	—	670	740	1,100	—	—	—	—	—	—
側面取付穴タイプ SCJNK PSCJNK SSCJNK (D寸10〜40)	15	*10	34	24	M4	4.5	3.75		11.5	6	10〜11	5.6	M4	12	12	730	850	1,130	930	1,050	1,330	1,640	1,720	2,590
		12			M5	5.5	4.5				11〜13	—	—	—	—	730	850	1,180	—	—	—	—	—	—
	16	*10	35						12		11〜12	4.8	M5	12	12	730	850	1,130	930	1,050	1,330	1,640	1,720	—
		12										—	—	—	—	730	850	1,130	—	—	—	—	—	—
セパレートカット面取付穴タイプ SCPKNK PSCPKNK SSCPKNK (D寸10〜30)	20	*10	40	30					14	7	13	6	M5	14	14	880	1,020	1,250	1,080	1,120	1,450	1,720	1,820	2,750
		12										—	—	—	—	920	1,070	1,520	—	—	—	—	—	—
		15	45		M6	6.6	6		15	8	13〜15					1,000	1,100	1,570	—	—	—	—	—	—
	25	12		36	M5	5.5	4.5		17	7	16					980	1,100	1,620	—	—	—	—	—	—
カット面取付穴タイプ、側面取付穴タイプ、セパレートカット面取付穴タイプは、B寸*印サイズのみ		*15	50		M6	6.6	6		18	10	16〜18	6.7	M5	16	16	1,050	1,130	1,800	1,150	1,200	1,820	1,900	1,920	3,220
	30	*15	55	41					20		18〜20	7.2	M6	20	20	1,200	1,400	2,100	1,300	1,500	2,200	1,980	2,030	3,500
	35	15	60	46				2	23	12	21	—	—	—	—	1,250	1,520	2,770	—	—	—	—	—	—
	40	*18	70	53	M8	9	7		26	13	23	9	M8	26	26	1,450	1,700	3,650	1,600	1,900	3,750	—	—	—

※カット面取付穴タイプのD10のP寸法は8になります。　※納入時にセットされている方向の組合せでご使用ください。
※カット面取付穴タイプのD10〜16のM1有効ネジ深さは7mm（下穴貫通）、D20は9mm（下穴貫通）、その他についてはネジ貫通となっています。

Order 注文例

型式	−	B
SCKNK15	−	10
SCPKNK15	−	10

Price 価格

■**数量スライド価格**（※1円未満切り捨て）P.133

●SCSNK・SCJNK

数量区分	標準対応 小口				個別対応 大口
数　量	1〜29	30〜39	40〜49	50〜100	101〜
値引率	基準単価	5%	10%	18%	お見積り
出荷日	通常				

※表示数量超えはWOSにてご確認ください。

●上記以外

数量区分	標準対応 小口		個別対応 大口		
数　量	1〜29	30〜40	41〜49	50〜99	100〜
値引率	基準単価	5%	10%	18%	お見積り
出荷日	通常		お見積り		

※表示数量超えはWOSにてご確認ください。

Delivery 出荷日

●SCSNK・SCJNKのみ

3　日目出荷　急　ストーク T　当日出荷　400円/1本　ストーク A　翌日出荷　200円/1本　ご注文締切　正午迄　PM 6:00迄　P.134

※ストークAは3本以上で1明細行当たり一律540円

●上記以外

在庫品　翌日出荷　P.133

※ご希望によりPM6:00迄、当日出荷受付致します。
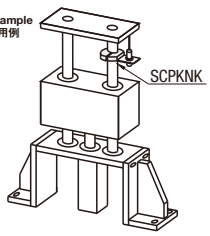
Example 使用例