PDFは21年6月時点の内容です。最新情報はWEB頁でご確認ください（仕様は『外形図・規格表』タブに掲載）

新商品

STEEL PLATE BALL BEARING UNITS -ROUND FLANGED TYPE-

鋼板製玉軸受ユニット

ー丸フランジタイプー / ーひし形フランジタイプー

CADデータフォルダ名：14_Bearings_with_Holder

■特長：軽量かつ省スペースで組み込むことができ、軽荷重用途として適しています。

RBTP（丸フランジタイプ）

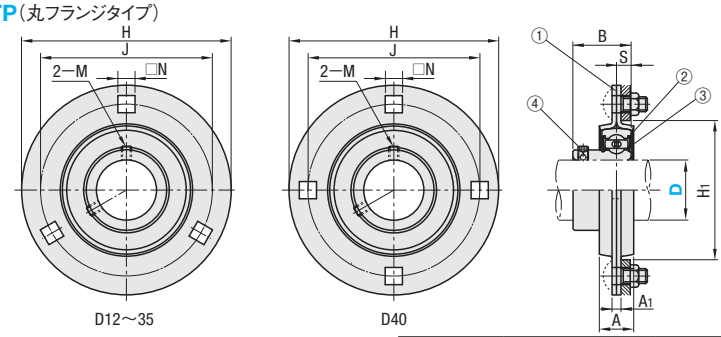

精度：JIS B 1558
JIS B 1514
JIS B 1559
軸受箱の球状軸受座直径の精度：H7（すきまばめ）
使用温度：ー15～＋100℃

構成部品	M材質	S表面処理
①ハウジング	M SPCC	四三酸化鉄皮膜
②軸受軌道輪	M SUJ2	ー
③ゴムシール	M ニトリルゴム（NBR）	ー
④止めねじ	M SCM435	ー

型式 Type	D	H	A	J	N	A1	H1 最小	B	S	取付ボルト呼び	基本定格荷重（N） Cr（動）	Co（静）	M	重量（g）（参考）	¥基準単価
RBTP	12	81	14	63.5	7.1	4	49	22	6	M6	9600	4600	M5×0.8	200	750
	15														
	17														
	20	90	16	71.5	9		56	25	7	M8	12800	6650		300	
	25	95	18	76			60	27	7.5		14000	7850			780
	30	113		90.5	11	5.2	71	29	8	M10	19500	11300	M6×0.75	600	1,020
	35	122	20	100			81	34	8.5		25700	15300		700	1,470
	40	148	21	119	13.5	6.8	91	38	9	M12	29100	17800	M8×1.0	1200	1,770

kgf＝N×0.101972

■特長：プレス加工した鋼板2枚を組み合わせた安価な玉軸受ユニット（フランジタイプ）です。

■鋼板製玉軸受ユニット
ーフランジタイプー

RoHS10

HBTP（丸フランジタイプ）

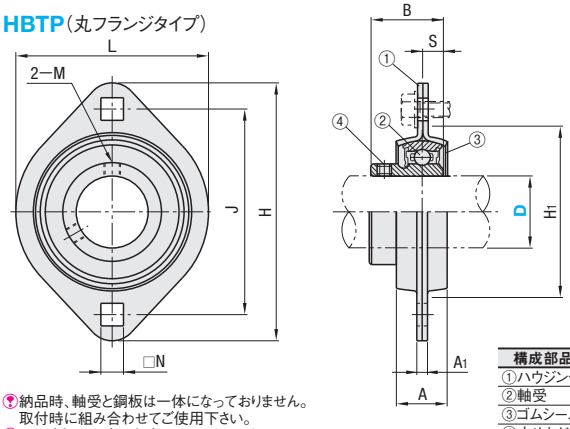

精度：JIS B 1558
JIS B 1514
JIS B 1559
使用温度：ー15～＋100℃

納品時、軸受と鋼板は一体になっておりません。
取付時に組み合わせてご使用下さい。
2ー M（止めねじ）の角度は120°となります。

構成部品	M材質	S表面処理
①ハウジング	SPCC	四三酸化鉄皮膜
②軸受	SUJ2	ー
③ゴムシール	ニトリルゴム（NBR）	ー
④止めねじ	SCM435	ー

型式 Type	D	L	H	A	J	N	A1	H1 最小	B	S	取付ボルト呼び	許容荷重（N） ラジアル	アキシアル	軸受 基本定格荷重（N） Cr（動）	Co（静）	止めねじ M	締付トルク（N・cm）	アキシアル負荷能力（N）	重量（g）	¥基準単価
HBTP	12	59	81	14	63.5	7	4	49	22	6	M6	2650	640	9550	4800	M5×0.8	240	478	250	760
	15	59	81	14	63.5	7	4	49	22	6	M6	2650	640	9550	4800		240	478	240	790
	20	67	90	16	71.5	9	4	56	24.7	7	M8	3100	740	12800	6600		250	1280	290	860
	25	71	95	18	76	9	4	60	27	7.5	M8	3530	900	14000	7900	M6×0.75	490	1400	360	990
	30	84	113	18	90.5	11	5.2	71	30.3	8	M10	4900	1220	19600	11300		490	1960	560	1,230

kgf＝N×0.101972

Order 注文例

型式
HBTP12

Delivery 出荷日

在庫品 翌日出荷 P.133

ご希望によりPM6:00迄、当日出荷受付致します。

Example 使用例

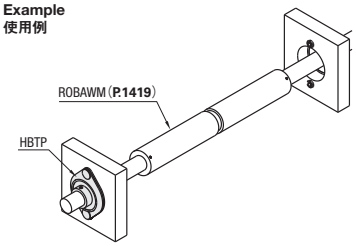

Price 価格

■数量スライド価格（1円未満切り捨て） P.133

数量区分	標準対応 小口			個別対応 大口
数　量	1～9	10～20	21～50	51～
値引率	基準単価	5%	10%	お見積り
出荷日	通常			

表示数量超えはWOSにてご確認ください。