PDFは21年6月時点の内容です。最新情報はWEB頁でご確認ください（仕様は『外形図・規格表』タブに掲載）

TOGGLE CLAMPS

トグルクランプ

ー横押型（フランジベース）ー

価格改訂
：値下げ価格
：新価格
：スライド値引率変更

CADデータフォルダ名：25_Clamps

■特長：MC07-S3はMC07-3のステンレスタイプです。

1N=0.101972kgf

■横押型（フランジベース）

（クランプ状態）

＊シャフト部：ニッケルメッキ

型式	MC07−1
本体材質	SS400
表面処理	＊三価クロメート
ストローク(mm)	13.6
締圧力(N)	490
ハンドル開閉角度	91°
自重(g)	70
付属品	スチールボルト
¥基準単価	840

■横押型（フランジベース）

（クランプ状態）

＊シャフト部：ニッケルメッキ

型式	MC07−2
本体材質	SS400
表面処理	＊三価クロメート
ストローク(mm)	10
締圧力(N)	500
ハンドル開閉角度	66°
自重(g)	100
付属品	スチールボルト
¥基準単価	880

■横押型（フランジベース）

（クランプ状態）

＊シャフト部：ニッケルメッキ

型式	MC07−3	MC07-S3
本体材質	SS400	SUS304
表面処理	＊三価クロメート	―
ストローク(mm)	30	
締圧力(N)	1960	
ハンドル開閉角度	147°	
自重(g)	370	
付属品	スチールボルト	ステンレスボルト
¥基準単価	1,050	3,400

MC07−1

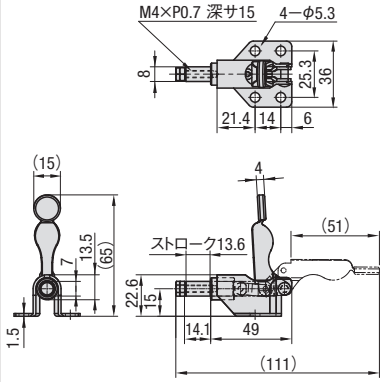

MC07−2

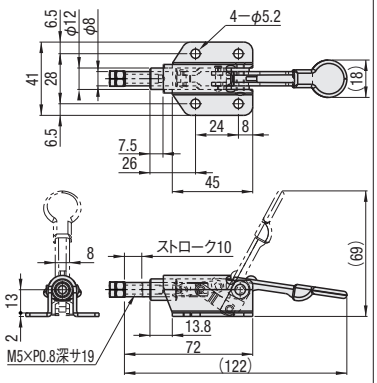

MC07−3
MC07−S3（ステンレス）

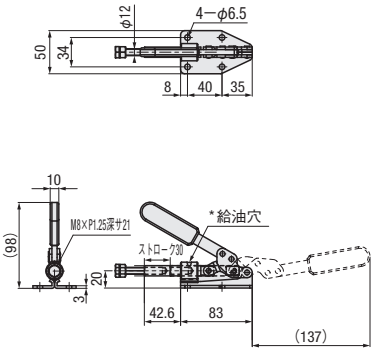

＊ステンレスタイプは給油穴がつきません。

■横押型（フランジベース）

（クランプ状態）

＊シャフト部：ニッケルメッキ

型式	MC07−4
本体材質	SS400
表面処理	＊三価クロメート
ストローク(mm)	12
締圧力(N)	1568
ハンドル開閉角度	44°
自重(g)	460
付属品	スチールボルト
¥基準単価	1,220

■横押型（フランジベース）

（クランプ状態）

＊シャフト部：ニッケルメッキ

型式	MC07−5
本体材質	SS400
表面処理	＊三価クロメート
ストローク(mm)	12
締圧力(N)	1600
ハンドル開閉角度	42°
自重(g)	450
付属品	スチールボルト
¥基準単価	1,180

■横押型（フランジベース）

（クランプ状態）

＊シャフト部：ニッケルメッキ

型式	MC07−6
本体材質	SS400
表面処理	＊三価クロメート
ストローク(mm)	30
締圧力(N)	1960
ハンドル開閉角度	183°
自重(g)	390
付属品	スチールボルト
¥基準単価	1,150

MC07−4

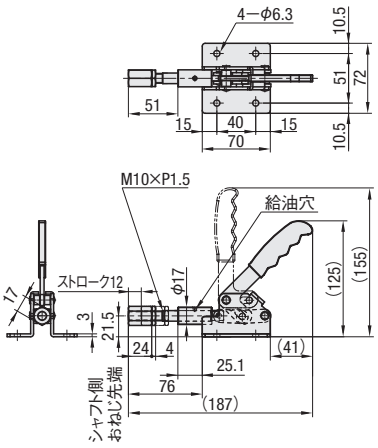

MC07−5

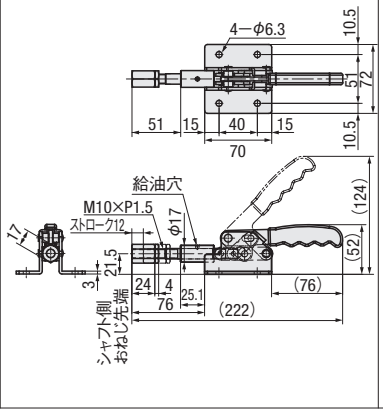

MC07−6

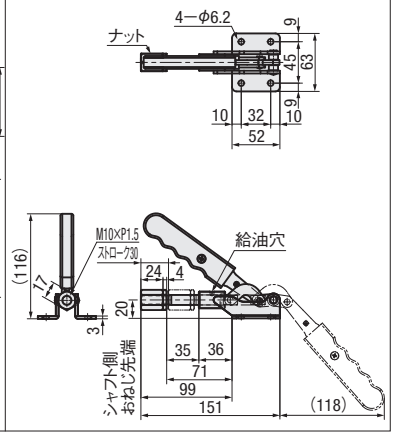

Order 注文例

型式
MC07 − 3

Delivery 出荷日　在庫品　翌日出荷 P.133

ご希望によりPM6:00迄、当日出荷受付致します。

Price 価格

■数量スライド価格（1円未満切り捨て）P.133

●MC07−1・MC07−2・MC07−3・MC07−S3・MC07−5・MC07−6

数量区分	標準対応 小口			個別対応 大口
数　量	1〜19	20〜34	35〜100	101〜
値引率	基準単価	5%	10%	お見積り

表示数量超えはWOSにてご確認ください。

●MC07−4

数量区分	標準対応 小口				個別対応 大口
数　量	1〜19	20〜34	35〜49	50〜100	101〜
値引率	基準単価	5%	10%	18%	お見積り

表示数量超えはWOSにてご確認ください。