PDFは21年6月時点の内容です。最新情報はWEB頁でご確認ください（仕様は『外形図・規格表』タブに掲載）

MOTORIZED STAGES XYZ-AXIS LINEAR BALL CAVE-X POSITIONER

【自動】XYZ軸リニアボール CAVE-X POSITIONER

ーストローク30～50ー

■自動ステージ専用　技術問合せ窓口
駿河精機株式会社OST事業部（ミスミグループ）
TEL：0120ー343ー559
FAX：0120ー343ー588
受付時間：月～金（祝日等除く）
9：00～12：00　13：00～17：00

■特長:高剛性・幅コンパクトで移動量30～50mm対応

■XYZCVL（カバー無し）

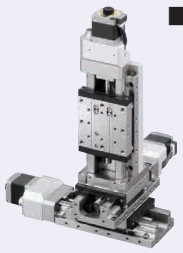

■XYZCVLC（カバー有）

M 材　質　SUS440C相当
S 表面処理　無電解ニッケルメッキ
A 付 属 品　SCB4ー14 8本
RoHS10

コントローラ・ハンディターミナルはP.1-2211～2216をご覧ください。

XYZCVL630

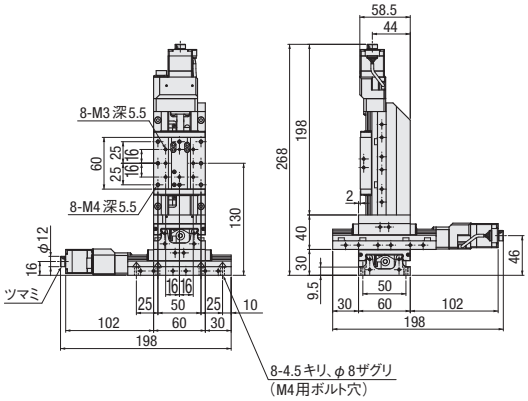

XYZCVLC630

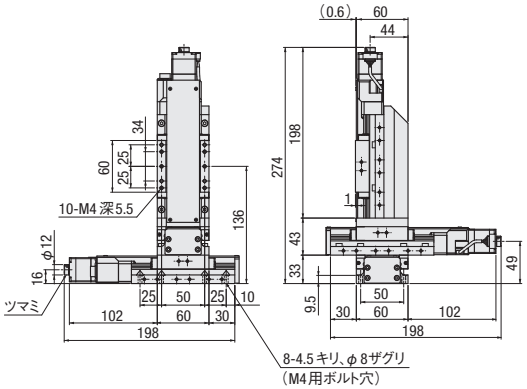

XYZCVL650

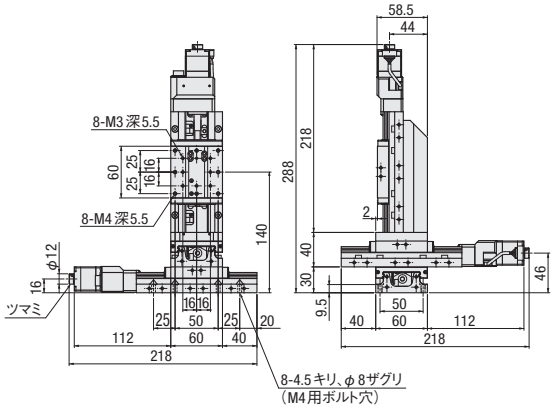

XYZCVLC650

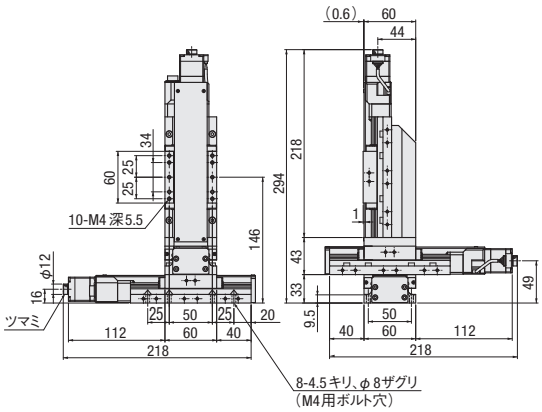

原点センサ取付追加位置（選択）

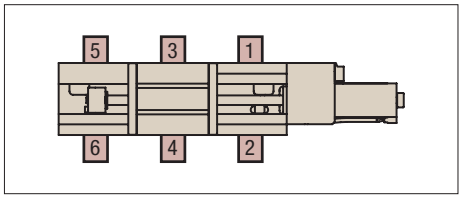

上記はモータCの場合の図です。モータF・G・MA・PA・UA選択時の詳細寸法は、CADデータにてご確認ください。