PDFは21年6月時点の内容です。最新情報はWEB頁でご確認ください（仕様は『外形図・規格表』タブに掲載）

MOTORIZED STAGES XY-AXIS CROSS ROLLER GUIDE

【自動】XY軸クロスローラ

―薄型―

■自動ステージ専用　技術問合せ窓口
駿河精機株式会社OST事業部（ミスミグループ）
TEL：0120―343―559
FAX：0120―343―588
受付時間：月～金（祝日等除く）
9：00～12：00　13：00～17：00

■特長:薄型・軽量で繰り返し位置決め精度±0.3μmの高精度XY軸ステージ

■XY軸 白アルマイト

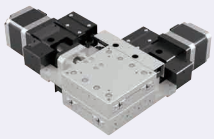

■XY軸 黒アルマイト

M 材　質　アルミ合金
S 表面処理　白アルマイト（XYMPTG725）
黒アルマイト
（XYMPTG830/1040/1250）
A 付 属 品　XYMPTG725,830:SCB4-8
XYMPTG1040,1250:SCB6-16

RoHS10

コントローラ・ハンディターミナルは
P.1-2211～2216をご覧ください。

XYMPTG725-L-G

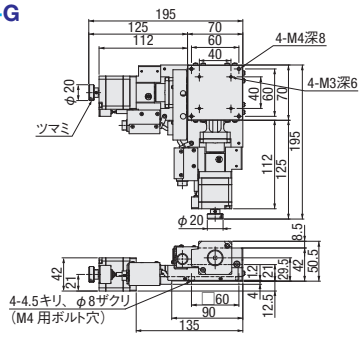

XYMPTG725-R-G

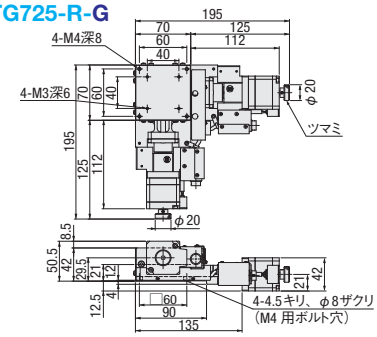

XYMPTG830-L-G

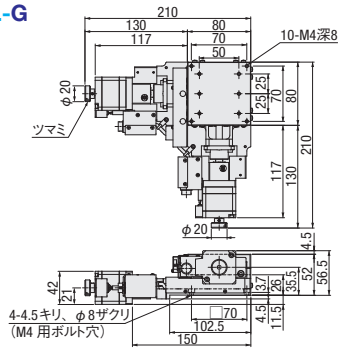

XYMPTG830-R-G

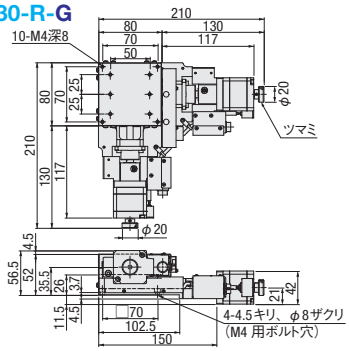

XYMPTG1040-L-G

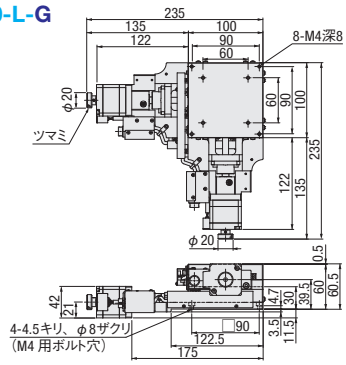

XYMPTG1040-R-G

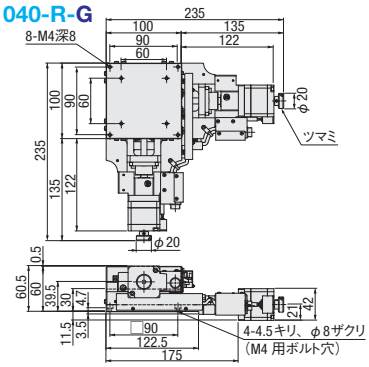

XYMPTG1250-L-G

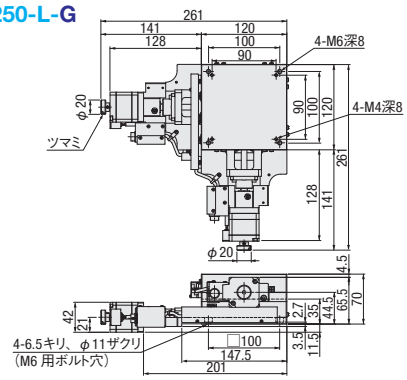
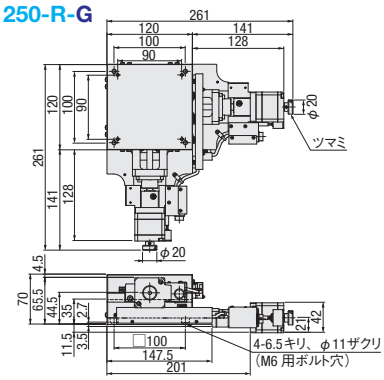
XYMPTG1250-R-G