PDFは21年8月時点の内容です。最新情報はWEB頁でご確認ください（仕様は『外形図・規格表』タブに掲載）

2日目出荷 納期短縮　大口対応 BIG ORDER

カタログ規格外品はこちら P.137

CADデータフォルダ名：31_Posts

Price 価格

■数量スライド価格（1円未満切り捨て）P.133

●右記以外

数量区分	標準対応 小口						標準対応 大口		
数　量	1〜4	5〜9	10〜14	15〜19	20〜49	50〜100	101〜300	301〜500	501〜600
値引率	基準単価	23%	25%	30%	35%	38%	38%	50%	55%
出荷日	通常						+1日		+3日

表示数量超えはWOSにてご確認ください。　標準対応大口以上はストーク対応なし。

長納期大口割（ストークL）	
数　量	301〜1000
値引率	〜65%
出荷日	WOS

ストークLについては、P.135をご覧ください。ご利用の方はWOSにてご確認ください。

●白・黒アルマイト

数量区分	標準対応 小口					標準対応 大口	個別対応 大口
数　量	1〜4	5〜9	10〜14	15〜19	20〜49	50〜100	101〜
値引率	基準単価	23%	25%	30%	35%	38%	お見積り
出荷日	通常					+5日	

表示数量超えはWOSにてご確認ください。

■六角支柱　片端めねじ

型式 Type	B	最短L〜50	L50.5〜100	L100.5〜150	L150.5〜200	L200.5〜300	L300.5〜400	L400.5〜600	L600.5〜800	L800.5〜1000
一般構造用鋼 NLMN	5	410	420	–	–	–	–	–	–	–
	6	420	430	–	–	–	–	–	–	–
	7	430	440	450	460	–	–	–	–	–
	8	490	500	510	520	540	560	–	–	–
	10	540	550	560	570	610	630	–	–	–
	12	570	580	590	600	640	660	700	–	–
	13	600	610	620	630	680	720	760	–	–
	14	620	630	640	650	690	760	850	–	–
	17	660	680	700	720	850	940	1,060	–	–
	19	740	760	780	800	950	1,050	1,190	–	–
	24	–	840	870	900	1,040	1,160	1,340	1,720	–
	27	–	890	930	970	1,190	1,360	1,640	2,190	–
	30	–	1,080	1,180	1,280	1,460	1,620	1,860	2,440	3,190
	32	–	1,140	1,240	1,340	1,700	1,920	2,150	2,980	4,140
一般構造用鋼 四三酸化鉄皮膜 LSMN	5	460	470	–	–	–	–	–	–	–
	6	460	470	–	–	–	–	–	–	–
	7	510	520	530	540	–	–	–	–	–
	8	520	530	540	550	580	600	–	–	–
	10	580	590	600	610	650	670	–	–	–
	12	620	630	640	650	680	700	730	–	–
	13	640	650	660	670	730	770	830	–	–
	14	660	670	680	690	740	810	920	–	–
	17	710	730	750	770	910	1,000	1,150	–	–
	19	800	820	840	860	1,020	1,120	1,280	–	–
	24	–	910	940	970	1,300	1,420	1,770	2,400	–
	27	–	970	1,010	1,050	1,540	1,710	2,140	2,770	–
	30	–	1,150	1,250	1,350	1,830	1,990	2,490	3,200	4,110
	32	–	1,220	1,320	1,420	2,090	2,310	2,920	3,780	4,900

型式 Type	B	最短L〜50	L50.5〜100	L100.5〜150	L150.5〜200	L200.5〜300	L300.5〜400	L400.5〜600	L600.5〜800	L800.5〜1000
一般構造用鋼 無電解ニッケルメッキ PLMN	5	510	520	–	–	–	–	–	–	–
	6	510	520	–	–	–	–	–	–	–
	7	580	590	600	610	–	–	–	–	–
	8	590	600	610	620	660	680	–	–	–
	10	640	650	660	670	720	740	–	–	–
	12	680	690	700	710	780	800	880	–	–
	13	710	720	730	740	800	840	910	–	–
	14	730	740	750	760	960	1,030	1,290	–	–
	17	800	820	840	860	1,270	1,360	1,720	–	–
	19	890	910	930	950	1,480	1,580	2,030	–	–
	24	–	1,260	1,290	1,320	1,950	2,070	2,750	3,870	–
	27	–	1,430	1,470	1,510	2,370	2,540	3,370	4,400	–
	30	–	1,770	1,870	1,970	2,830	2,990	3,980	5,180	6,730
	32	–	1,930	2,030	2,130	3,250	3,470	4,610	6,050	7,940
SUS304 SLMN	5	620	630	–	–	–	–	–	–	–
	6	620	630	–	–	–	–	–	–	–
	7	630	640	650	660	–	–	–	–	–
	8	700	710	720	730	830	850	–	–	–
	10	740	750	760	770	920	940	–	–	–
	12	830	840	850	860	970	990	1,120	–	–
	13	870	880	890	900	1,060	1,100	1,290	–	–
	14	900	910	920	930	1,230	1,300	1,650	–	–
	17	1,060	1,080	1,100	1,120	1,700	1,790	2,170	–	–
	19	1,190	1,210	1,230	1,250	2,000	2,100	2,730	–	–
	24	–	1,680	1,710	1,740	2,720	2,840	3,970	5,790	–
	27	–	2,020	2,060	2,100	3,340	3,510	4,970	6,520	–
	30	–	2,380	2,480	2,580	3,870	4,030	5,650	7,380	9,630
	32	–	2,640	2,740	2,840	4,440	4,660	6,610	8,930	12,070

型式 Type	B	最短L〜50	L50.5〜100	L100.5〜150	L150.5〜200	L200.5〜300	L300.5〜400	L400.5〜500
A2011 白アルマイト（×1.0）ALMN / 黒アルマイト（×1.1）ABLMN	6*	620	630	–	–	–	–	–
	7*	740	750	–	–	–	–	–
	8*	700	710	720	730	750	750	–
	10*	740	750	760	770	970	990	–
	12*	810	820	830	840	1,170	1,190	1,520
	13*	840	850	860	870	1,200	1,220	1,730
	14*	910	920	930	940	1,330	1,370	1,760
	17*	1,080	1,090	1,100	1,110	1,600	1,680	2,180
	19*	1,180	1,210	1,230	1,250	1,860	1,960	2,550
	24	–	1,530	1,550	1,570	2,420	2,520	3,350
	27	–	1,710	1,740	1,770	2,750	2,870	3,830
	30	–	2,120	2,160	2,200	3,530	3,700	5,010
	32	–	2,780	2,880	2,980	4,910	5,080	7,040

黒アルマイトはY≦500のみ適用となります。
黒アルマイトの場合には白アルマイトの価格に1.1を掛けた金額になります。（1円単位切り捨て）
例）ABLMN10−200の時　表中価格750円×1.1＝847円→840円

■六角支柱　片端おねじ

型式 Type	B	最短L〜50	L50.1〜100	L100.1〜150	L150.1〜200	L200.1〜300	L300.1〜400	L400.1〜600	L600.1〜800	L800.1〜1000
一般構造用鋼 NLON	5	470	480	–	–	–	–	–	–	–
	6	480	490	–	–	–	–	–	–	–
	7	540	550	560	570	–	–	–	–	–
	8	550	560	570	580	610	630	–	–	–
	10	610	620	630	640	680	700	–	–	–
	12	630	640	650	660	700	720	760	–	–
	13	660	670	680	690	730	770	800	–	–
	14	690	700	710	720	750	820	920	–	–
	17	730	750	770	790	920	1,010	1,140	–	–
	19	820	840	860	880	1,020	1,120	1,280	–	–
	24	–	920	950	980	1,100	1,220	1,410	1,800	–
	27	–	970	1,010	1,050	1,280	1,450	1,750	2,290	–
	30	–	1,180	1,280	1,380	1,570	1,730	1,970	2,560	3,320
	32	–	1,280	1,380	1,480	1,840	2,060	2,400	3,110	4,030
一般構造用鋼 四三酸化鉄皮膜 LSON	5	520	530	–	–	–	–	–	–	–
	6	520	530	–	–	–	–	–	–	–
	7	530	540	550	560	–	–	–	–	–
	8	590	600	610	620	660	680	–	–	–
	10	650	660	670	680	720	740	–	–	–
	12	680	690	700	710	760	780	830	–	–
	13	710	720	730	740	790	830	870	–	–
	14	730	740	750	760	800	870	990	–	–
	17	790	810	830	850	990	1,080	1,230	–	–
	19	880	900	920	940	1,100	1,200	1,380	–	–
	24	–	980	1,010	1,040	1,370	1,490	1,850	2,490	–
	27	–	1,040	1,080	1,120	1,650	1,820	2,270	2,890	–
	30	–	1,270	1,370	1,470	1,940	2,100	2,620	3,320	4,200
	32	–	1,380	1,480	1,580	2,250	2,470	3,070	3,930	5,030

型式 Type	B	最短L〜50	L50.1〜100	L100.1〜150	L150.1〜200	L200.1〜300	L300.1〜400	L400.1〜600	L600.1〜800	L800.1〜1000
一般構造用鋼 無電解ニッケルメッキ PLON	5	600	610	–	–	–	–	–	–	–
	6	600	610	–	–	–	–	–	–	–
	7	650	660	670	680	–	–	–	–	–
	8	660	670	680	690	750	770	–	–	–
	10	730	740	750	760	830	850	–	–	–
	12	770	780	790	800	860	880	940	–	–
	13	790	800	810	820	890	930	1,000	–	–
	14	830	840	850	860	1,030	1,100	1,370	–	–
	17	880	900	920	940	1,350	1,440	1,820	–	–
	19	990	1,010	1,030	1,050	1,560	1,660	2,140	–	–
	24	–	1,360	1,390	1,420	2,050	2,170	2,840	3,930	–
	27	–	1,560	1,600	1,640	2,500	2,670	3,520	4,550	–
	30	–	1,900	2,000	2,100	2,970	3,130	4,130	5,320	6,850
	32	–	2,120	2,220	2,320	3,440	3,660	4,810	6,220	8,050
SUS304 SLON	5	720	730	–	–	–	–	–	–	–
	6	720	730	–	–	–	–	–	–	–
	7	800	810	820	830	–	–	–	–	–
	8	810	820	830	840	950	970	–	–	–
	10	880	890	900	910	1,130	1,150	–	–	–
	12	930	940	950	960	1,170	1,190	1,460	–	–
	13	1,040	1,050	1,060	1,070	1,320	1,360	1,670	–	–
	14	1,130	1,140	1,150	1,160	1,540	1,610	1,980	–	–
	17	1,320	1,340	1,360	1,380	1,950	2,040	2,600	–	–
	19	1,530	1,550	1,570	1,590	2,320	2,420	3,060	–	–
	24	–	2,120	2,150	2,180	3,140	3,260	3,930	4,910	–
	27	–	2,520	2,560	2,600	3,850	4,020	4,730	7,050	–
	30	–	2,900	3,000	3,100	4,380	4,540	5,410	8,490	13,350
	32	–	3,260	3,360	3,460	5,010	5,230	7,200	9,560	12,700

型式 Type	B	最短L〜50	L50.5〜100	L100.5〜150	L150.5〜200	L200.5〜300	L300.5〜400	L400.5〜495.5
A2011 白アルマイト（×1.0）ALON / 黒アルマイト（×1.1）ABLON	6	730	740	–	–	–	–	–
	7	830	840	850	860	–	–	–
	8	790	800	810	820	860	–	–
	10	850	860	870	880	1,120	1,140	–
	12	920	930	940	950	1,290	1,300	1,620
	13	940	950	960	970	1,340	1,350	1,900
	14	1,030	1,040	1,050	1,060	1,430	1,470	1,870
	17	1,190	1,200	1,200	1,210	1,710	1,770	2,310
	19	1,320	1,340	1,360	1,380	1,970	2,050	2,690

黒アルマイトはY≦500のみ適用となります。
黒アルマイトの場合には白アルマイトの価格に1.1を掛けた金額になります。（1円単位切り捨て）
例）ABLON10−200の時　表中価格880円×1.1＝968円→960円

■六角支柱アタッチブロック

Type 上面タップ	Type 側面タップ	M 材質	S 表面処理	A 付属品
HXSM	HXTM	SS400	無電解ニッケルメッキ	六角穴付ボルト

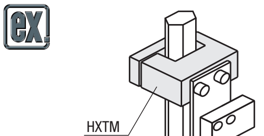

B寸法は六角支柱のB寸法に対応しています。

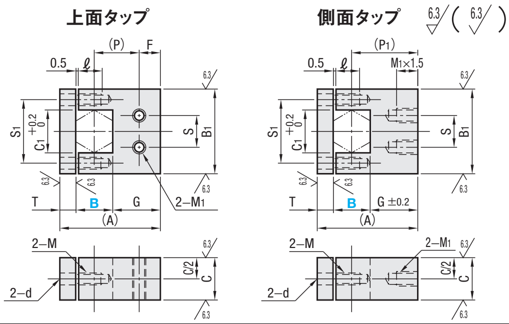

型式 Type	B	(P)	(P1)	B1	C	F	G	C1	T	S1	d	M（並目）	ℓ	S	M1（並目）	(A)	¥基準単価 HXSM	¥基準単価 HXTM	付属ボルト
上面タップ HXSM / 側面タップ HXTM	10	11	16	25	12	5	11	11.5	6	18	3.5	M3	6	12	M4	27	3,040	3,420	SCB3−12　2本
	12	13	18	32	16	5	12	13.9	6	22	4.5	M4	9	12	M4	30	3,500	3,940	SCB4−15　2本
	13	13	18	32	16	5	11.5	15.0	6	23	4.5	M4	9	12	M5	30.5	3,680	4,140	SCB4−15　2本
	14	17	25	32	16	8	18	16.2	6	24	4.5	M4	9	12	M5	38	3,980	4,470	SCB4−15　2本
	17	20	28	38	22	8	19.5	19.6	9	28	5.5	M5	11	16	M6	45.5	5,220	5,870	SCB5−20　2本
	19	20	28	38	22	8	18.5	21.9	9	29	5.5	M5	11	16	M6	46.5	5,580	6,270	SCB5−20　2本

Order 注文例

型式
HXSM14

Delivery 出荷日

3 日目出荷

急 ストーク A　翌日出荷　500円/1本　ご注文締切 PM 6:00迄 P.134

3本以上で1明細行当たり一律1,350円

Price 価格

■数量スライド価格（1円未満切り捨て）P.133

数量区分	標準対応 小口				個別対応 大口
数　量	1〜4	5〜12	13〜19	20〜30	31〜
値引率	基準単価	5%	25%	33%	お見積り
出荷日	通常				

表示数量超えはWOSにてご確認ください。