PDFは21年6月時点の内容です。最新情報はWEB頁でご確認ください（仕様は『外形図・規格表』タブに掲載）

ロータリクランプシリンダ用アーム/ブラケット/ガイド

価格改訂
：値下げ価格
：新価格
：スライド値引率変更

CADデータフォルダ名：55_Cylinders

■ロータリクランプシリンダ用アーム

Type	M材質	S表面処理
RCLA	SS400	—
RCLAB	S45C	四三酸化鉄皮膜
RCLAM		無電解ニッケルメッキ

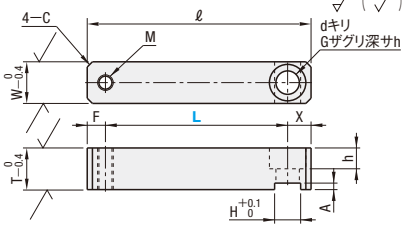

RoHS10

型式 Type	No.	L 指定1mm単位	W	T	H	G	d	h	A	X	M	F	C	ℓ	¥基準単価 RCLA	RCLAB	RCLAM
RCLA RCLAB RCLAM	20	15～100	16	16	10	14	9	9	3	9	6	7	2	L+16	2,400	3,000	3,020
	25	15～100	16	16	10	14	9	9	3	9	6	7	2	L+16	2,400	3,000	3,020
	32	20～160	20	20	14	17.5	11	11	4	12	8	10	2	L+22	2,990	3,510	3,600
	40	20～160	20	20	14	17.5	11	11	4	12	8	10	2	L+22	2,990	3,510	3,600
	50	25～200	22	22	17	20	14	13	4	13	10	10	3	L+23	3,600	3,900	4,000

No.はロータリクランプシリンダの適用シリンダチューブ内径をあらわします。

■ロータリクランプシリンダ用ブラケット

Type	M材質	S表面処理
RCYB	SS400	—
RCYBB	S45C	四三酸化鉄皮膜

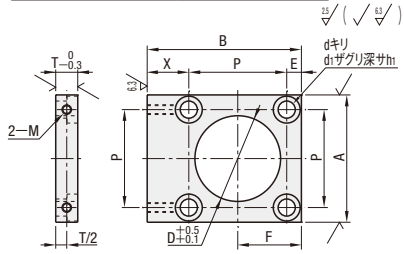

RoHS10

型式 Type	No.	T	D	A	P	X	B	E	F	M	d	d1	h1	¥基準単価 RCYB	RCYBB
RCYB RCYBB	20	9	24	38	25.5	18.25	P+E+X	6.25	19	M4	6.5	11	6.5	2,900	3,310
	25	9	24	44	28	19	P+E+X	6	20	M4	6.5	11	6.5	2,950	3,360
	32	9	30	50	34	18	P+E+X	8	25	M4	6.5	11	6.5	3,190	3,600
	40	9	35	60	40	19	P+E+X	10	30	M4	6.5	11	6.5	3,350	3,780
	50	12	37	65	50	26.5	P+E+X	7.5	32.5	M6	9	14	9	3,870	4,220

No.はロータリクランプシリンダの適用シリンダチューブ内径を示します。

■ロータリクランプシリンダ用ガイド

Type	M材質	S表面処理
RCYG	SS400	—
RCYGB	S45C	四三酸化鉄皮膜

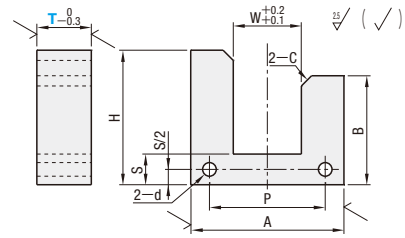

RoHS10

型式 Type	No.	T 選択	W	S	H	B	A	P	C	d	¥基準単価 RCYG	RCYGB
RCYG RCYGB	20−21	9 12 16	16	9	30	22	38	25.5	3	4.5	3,580	3,980
	20−31	9 12 16			40	32					3,610	4,010
	25−21	9 12 16	16	9	30	22	44	28			3,620	4,020
	25−31	9 12 16			40	32					3,660	4,060
	32−25	9 12 16	20	9	33	22	50	34			3,860	4,260
	32−35	9 12 16			43	32					3,900	4,310
	40−25	9 12 16	20	9	33	21	60	40			3,900	4,310
	40−35	9 12 16			43	31					4,020	4,440
	50−40	9 12 16	22	12	50	34	65	50	4	6.5	4,200	4,620
	50−70	9 12 16			80	64					4,820	5,240

No.はロータリクランプシリンダの適用シリンダチューブ内径ー適用ストロークを示します。

Order 注文例

型式 − L・T
RCLA32 − 100
RCYG40−25 − 12
RCYB32

Delivery 出荷日

●アーム
3 日目出荷
急 ストローク A 翌日出荷 500円/1本 ご注文締切 PM 6:00迄 P.134
3本以上で1明細行当たり一律1,350円

●ブラケット・ガイド
3 日目出荷

Price 価格

■数量スライド価格（1円未満切り捨て）P.133

数量区分	標準対応 小口			個別対応 大口
数量	1～9	10～14	15～20	21
値引率	基準単価	5%	15%	お見積り

表示数量超えはWOSにてご確認ください。

Alteration 追加工

型式 − L − (ZA・PC・TA・XA)
RCLA32 − 100 − ZA6
RCLAM50 − 150 − XA

型式 − (MT)
RCYB32 − MT4

Example 使用例

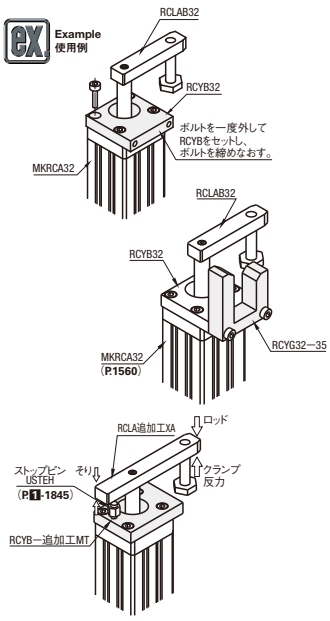

Alterations

	ザグリ穴変更	取付穴追加	通し穴変更	X長さ変更	ストッパ用タップ
Code	ZA	PC	TA	XA	MT
Spec.	タップ穴をザグリ穴に変更します。 M / ZA / d2 / D / h2 6 / 6 / 6.6 / 11 / 6.6 8 / 8 / 9 / 14 / 9 10 / 10 / 11 / 17.6 / 11 ⊗通し穴変更(TA)との併用不可。 指定方法 ZA8 アーム(RCLA□)のみ適用	タップ穴を追加します。 M×2≦PC≦L−G×2 指定1mm単位 指定方法 PC20 ⊗ザグリ穴変更(ZA)との併用不可。 TAと併用した場合、変更後の取付穴が追加されます。 アーム(RCLA□)のみ適用	タップ穴を通し穴に変更します。 指定0.5mm単位 No. / TA 20・25 / 4.0～12.0 32・40・50 / 4.0～14.0 ⊗ザグリ穴変更(ZA)との併用不可。 指定方法 TA4.5 アーム(RCLA□)のみ適用	X寸法を変更します。 No. / X 20 / 25 25 / 30 32 / 35 40 / 40 50 / 45 指定方法 XA アーム(RCLA□)のみ適用	ストッパ用のタップ穴を追加します。 No. / E2 / MT 20 / 3 / M3 M4 25 / 4 / M3 M4 M5 32 / 5 / M3 M4 M5 40 / 6 / M3 M4 M5 M6 50 / 7 / M4 M5 M6 M8 指定方法 MT4 ブラケット(RCYB□)のみ適用
¥/1Code	300	300	200	300	300