新商品

SPRUNG CORE

スプラングコア

こちらの商品は日本国内のみ、もしくは一部の国・地域のみの取り扱いとなります。

PXCU

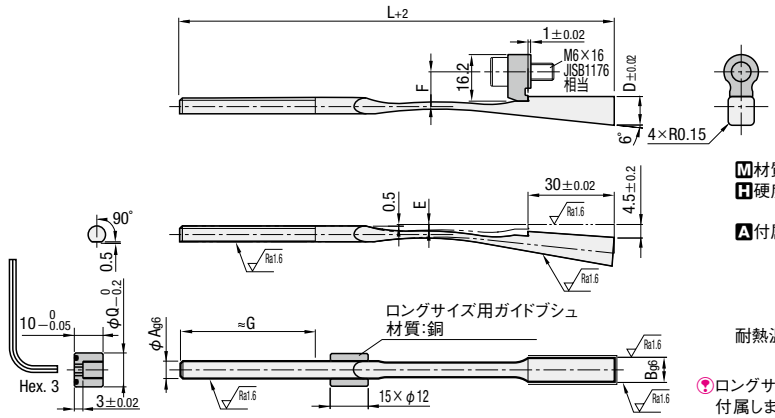

M材質	SUP10相当
H硬度	アンダーカット部58±2HRC アンダーカット部以外45±3HRC
A付属品	ストッパー1個 シャフト止め1個 ストッパー用ボルト1本 ロングサイズ用ガイドブシュ1個 (L250のみ)
耐熱温度	150℃

ロングサイズ用ガイドブシュはL寸250のタイプのみ付属します。L寸175のタイプには付属していませんので、ご注意ください。

A	B	D	E	F	G	N	Q	型式 Type	型式 No.	L
6	6.2	10	3.5	12.5	60	2.5	12	PXCU	1	175
6	6.2	10	3.5	12.5	80	2.5	12			250
6	8.2	10	3.5	12.5	60	2.5	12		2	175
6	8.2	10	3.5	12.5	80	2.5	12			250
8	10.2	11.2	4.5	13.5	60	3.5	14		3	175
8	10.2	11.2	4.5	13.5	80	3.5	14			250
8	12.2	11.2	4.5	13.5	60	3.5	14		4	175
8	12.2	11.2	4.5	13.5	80	3.5	14			250

Order 注文例

型　式	−	L
PXCU2	−	250

Delivery 出荷日　在庫品

ご使用方法を動画でもご案内しております。右のQRコードからアクセスしてください。

商品動画はこちら