■外観寸法図

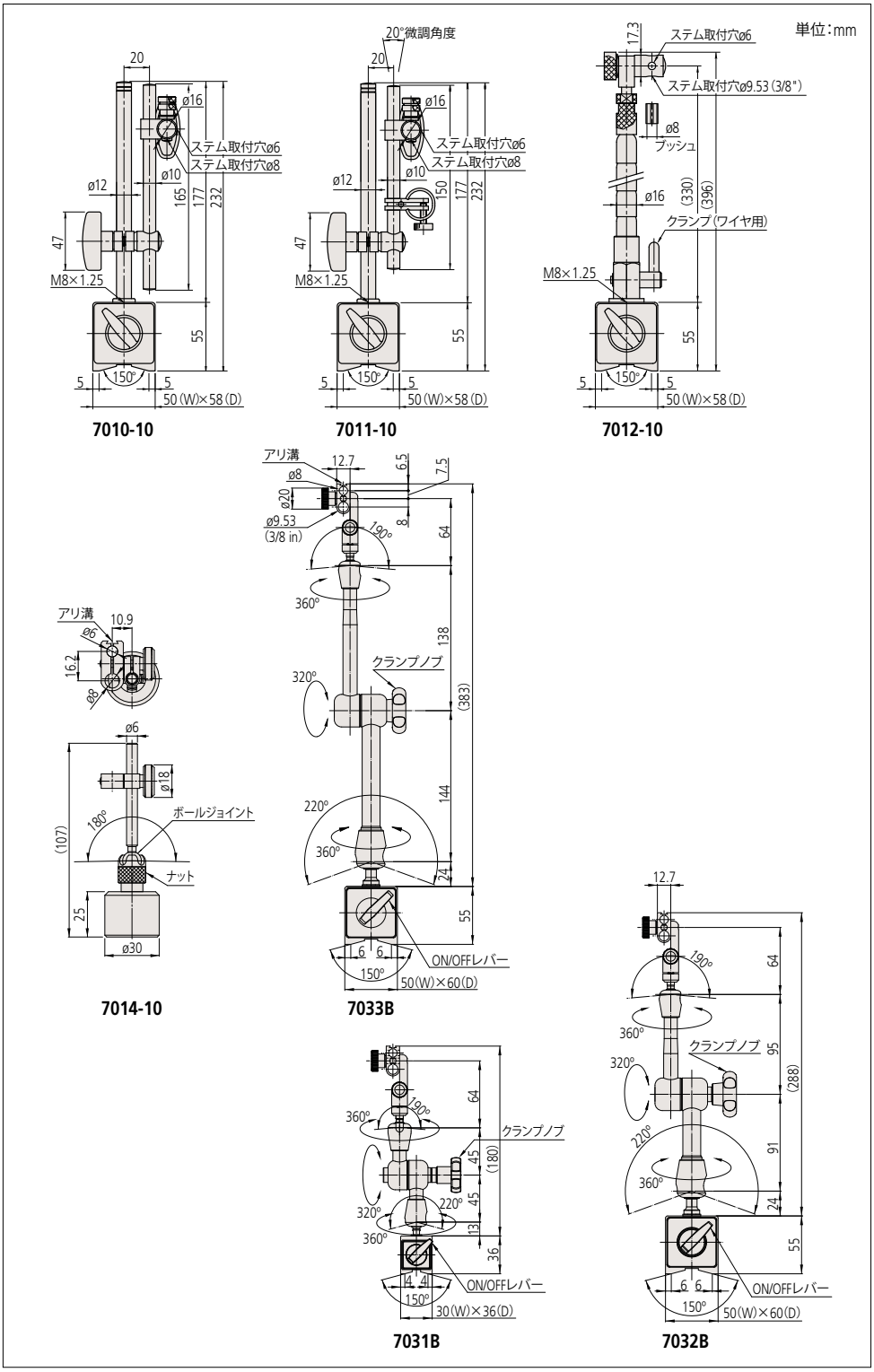

■仕様

コードNo.	名称	取付穴	吸着力※1	標準価格
7010-10※2、※3	マグネチックスタンド	ø6・ø8	約600N	9,650円
7011-10	マグネチックスタンド（調整ロッド形）	ø6・ø8	約600N	10,400円
7012-10※4	マグネチックスタンド（フレキシブル形）	ø6・ø8・ø9.53	約600N	15,200円
7014-10※4	ミニマグネチックスタンド	ø6・ø8・アリ溝付	約150N	5,460円
7031B	ユニバーサル マグネチックスタンド	ø6・ø8・ø9.53・アリ溝付	約300N	29,700円
7032B	ユニバーサル マグネチックスタンド	ø6・ø8・ø9.53・アリ溝付	約600N	30,600円
7033B	ユニバーサル マグネチックスタンド	ø6・ø8・ø9.53・アリ溝付	約600N	33,000円

※1：吸着力は垂直に引き離す場合の目安です。
※2：バックプランジャタイプ（1160Tなど）は取り付けできません。
※3：小形ダイヤルゲージ（外枠ø31、36、40）を取り付ける場合は、耳金付裏ぶたタイプをご選定の上、耳金で固定してください。
※4：テストインジケータや1シリーズ ダイヤルゲージ（小形・軽量タイプ）でのご使用をお勧めします。

仕様、価格、デザイン（外観）ならびにサービス内容などは、予告なしに変更することがあります。あらかじめご了承ください。

Mitutoyo