Clamp Lever

LDM/LDME/LDMS クランプレバー(おねじ)

オススメ 仕様変更

WEB 選定ナビ WEB CAD Download SUS ステンレス

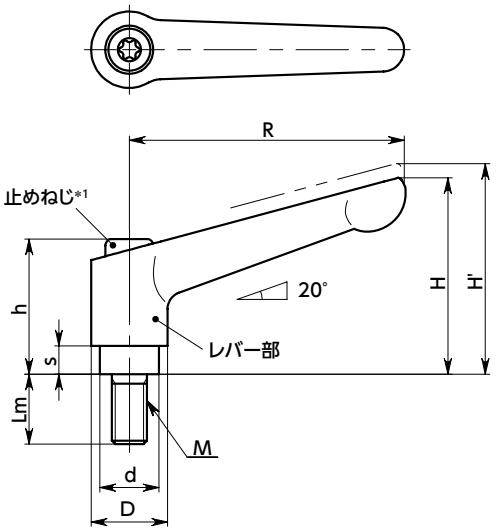

*1： 止めねじの頭の形を六角穴付きからヘクサロビュラ穴付きに変更しました。

- M3-M16の豊富なねじサイズ。
- ねじ部の材質・表面処理の組み合わせは3種類。
  - LDM ―――スティール製・四三酸化鉄皮膜(黒)
  - LDME ―――スティール製・無電解ニッケルメッキ
  - LDMS ―――ステンレス製
- LDME はスティール製のねじ部に無電解ニッケルメッキを施し耐蝕性を高めています。
- レバー部は傷が目立ちにくいつや消しタイプの静電塗装。
- レバー部のカラーバリエーションは4種類。品番の末尾記号により、選択できます。

末尾記号 3	レバー部の色
BK	つや消し黒
SG	つや消しシルバー
OR	つや消しオレンジ
RD	つや消しレッド

寸法

LDM ねじ部：スティール製・四三酸化鉄皮膜　LDME ねじ部：スティール製・無電解ニッケルメッキ　LDMS ねじ部：ステンレス製

単位：mm

品番 1	品番 1	品番 1	M (並目)	R	H	H'	h	s	D	d	歯数	最大荷重*1 (N)	最大締付力*1 (kN)	質量(g)
LDM-3		LDMS-3	M3	45	34	37.5	24.5	4	13	10	18	13	1.4	34 - 35
LDM-4	LDME-4	LDMS-4	M4	45	34	37.5	24.5	4	13	10	18	29	2.4	35 - 36
LDM-5	LDME-5	LDMS-5	M5	45	34	37.5	24.5	4	13	10	18	60	3.9	36 - 40
LDM-6	LDME-6	LDMS-6	M6	45	34	37.5	24.5	4	13	10	18	100	5.5	36 - 42
LDM-6B		LDMS-6B	M6	63	45	49	31	6.5	17.5	13.5	24	72	5.5	78 - 87
LDM-8	LDME-8	LDMS-8	M8	63	45	49	31	6.5	17.5	13.5	24	180	10	81 - 96
LDM-8B		LDMS-8B	M8	78	54	58	36	8	21	16	26	140	10	131 - 152
LDM-10A			M10	63	45	49	31	6.5	17.5	13.5	24	360	16	86 - 127
LDM-10	LDME-10	LDMS-10	M10	78	54	58	36	8	21	16	26	290	16	135 - 166
LDM-12A			M12	78	54	58	36	8	21	16	26	500	23	145 - 183
LDM-12	LDME-12	LDMS-12	M12	92	64	68	43	11	24	19	28	420	23	230 - 267
LDM-16A			M16	92	64	68	43	11	24	19	28	1100	43	244 - 329
LDM-16		LDMS-16	M16	108	75	80	50.5	12	30	23	30	910	43	359 - 423

*1： 最大荷重・最大締付力の定義について ➡ P.742

● 関連商品

LDM LDMS と同形状で操作ボタンつきの LDM-C LDMS-C があります。
操作ボタンがあると、力が加わりやすくレバーの操作が容易になります。
➡ P.759

LDM LDME LDMS と同形状でめねじタイプの LDF LDFE LDFS、リーマ穴タイプの LDR があります。
➡ P.747

● 品番指定

直送　14時当日出荷　WEB NBKネットショップ

LDMS-3 - 16 - BK
1　2　3

2 ねじ長さLmは価格表に価格の記載があるサイズから選択してください。

クリーン洗浄・クリーン梱包 ➡ P.2145	ねじ組み合わせ ➡ P.2153	ねじカット ➡ P.2149	ゆるみ止め ➡ P.2150	レーザ刻印 ➡ P.2161
お問い合わせください	対応不可	対応可・別料金	対応不可	対応可・別料金

NBK 鍋屋バイテック会社　▶0575-23-1162　▶info@nbk1560.com　WEB ▶https://www.nbk1560.com