Tension Lever

LNTF/LNTFS テンションレバー(めねじ)

WEB 選定ナビ　WEB CAD Download　SUS ステンレス

LNTF-D

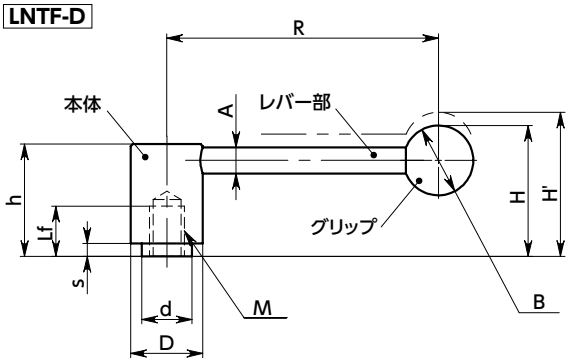

LNTF-E
LNTFS-E

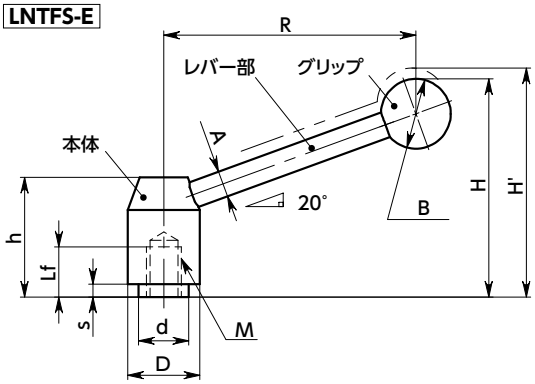

- テンションレバーのスタンダードタイプ。
- 回し半径が大きく、小さい力で大きな締付力が得られます。
- ねじに対するレバーの位相角度を自由に調整できます。
- LNTF-D はレバー部が水平のため、上部スペースに制限がある場合に適しています。
- 商品記号により、タイプおよびねじ部の材質が選択できます。

商品記号 1	タイプ	ねじ部材質
LNTF-D	水平レバー	スティール製
LNTF-E	角度つきレバー	スティール製
LNTFS-E	角度つきレバー	ステンレス製

- 材質・仕上げ　RoHS2適合

	LNTF	LNTFS
レバー部	SUM22L 四三酸化鉄皮膜(黒)	SUS303
ねじ部	SUM22L 四三酸化鉄皮膜(黒)	SUS303
本体	SUM22L 四三酸化鉄皮膜(黒)	SUS303
グリップ	フェノール樹脂(黒)	フェノール樹脂(黒)

LNTF-D 水平レバー・スティール製

単位：mm

品番	価格(円)	D 2	M 3 (並目)	Lf	R	H	H'	h	s	A	B	d	歯数	最大荷重*1 (N)	最大締付力*1 (kN)	質量(g)
LNTF-21-M6-D	(3,220)	21	M6	11	70.5	35.5	39.5	31	1	8	20	13.5	24	65	5.5	97
LNTF-21-M8-D	(3,220)	21	M8	11	70.5	35.5	39.5	31	1	8	20	13.5	24	160	10	95
LNTF-24-M8-D	(3,460)	24	M8	14	95.5	43	47.5	37	2.5	10	25	16	26	120	10	161
LNTF-24-M10-D	(3,460)	24	M10	14	95.5	43	47.5	37	2.5	10	25	16	26	230	16	157
LNTF-28-M10-D	(3,990)	28	M10	17	109	52	56.5	44.5	4.5	12	30	19	28	210	16	264
LNTF-28-M12-D	(3,990)	28	M12	17	109	52	56.5	44.5	4.5	12	30	19	28	360	23	258
LNTF-33-M12-D	(4,520)	33	M12	22	124.5	60	65.5	51.5	6	12	32	23	30	310	23	381
LNTF-33-M14-D	(4,520)	33	M14	22	124.5	60	65.5	51.5	6	12	32	23	30	510	32	373
LNTF-33-M16-D	(4,520)	33	M16	22	124.5	60	65.5	51.5	6	12	32	23	30	790	43	364
LNTF-40-M16-D	(6,850)	40	M16	36	140.5	73	78.5	64	6	14	35	28	48	700	43	638
LNTF-40-M20-D	(6,850)	40	M20	36	140.5	73	78.5	64	6	14	35	28	48	1400	67	608

*1：　最大荷重・最大締付力の定義について ➡ P.742

- 価格が( )の商品は非在庫品です。実働10日目出荷になります。

関連商品

おねじタイプのテンションレバー
LNTM LNTMS があります。
➡ P.811

品番指定

直送　10 実働10日目出荷　WEB NBKネットショップ

LNTF - 21 - M6 - D
1　2　3　1

非在庫品です。実働10日目出荷になります。

クリーン洗浄・クリーン梱包 ➡ P.2145	ねじ組み合わせ ➡ P.2153	ねじカット ➡ P.2149	ゆるみ止め ➡ P.2150	レーザ刻印 ➡ P.2161
対応不可	対応不可	対応不可	対応不可	対応可・別料金

NBK 鍋屋バイテック会社　0575-23-1162　info@nbk1560.com　https://www.nbk1560.com