AQDEXZ
アクアドリル EX フラット
AQUA Drills EX FLAT

切削条件 Cutting Condition ▶A-151

超硬 工具材料 | AQ EX コーティング | h7 直径許容差 | 180° 先端角 | 20° ねじれ角 | h6 シャンク径許容差 | 0.2-20.0 直径範囲

●穴あけ性能が良好な座ぐり用ドリルです。
●傾斜面やタップ下穴加工に最適です。

Drill for counter boring has excellent performance.
Superior for drilling on angled surfaces and tap drill holes.

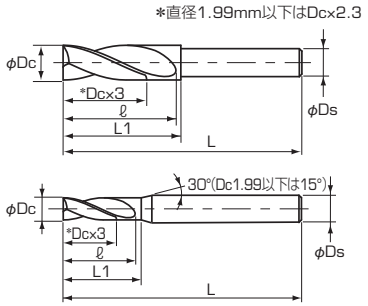

LIST 9610

オーダ方法 商品記号

単位 (Unit)：mm

商品記号 Code	直径 Dc	溝長 ℓ	全長 L	首下 L1	シャンク径 Ds	在庫 Stock	参考価格(円) Price (¥)
AQDEXZ0020	0.20	0.66	47	0.98	3	●	7,450
AQDEXZ0021	0.21	0.82		1.17		□	–
AQDEXZ0022	0.22						–
AQDEXZ0023	0.23						–
AQDEXZ0024	0.24						–
AQDEXZ0025	0.25					●	7,920
AQDEXZ0026	0.26	0.99		1.36		□	–
AQDEXZ0027	0.27						–
AQDEXZ0028	0.28						–
AQDEXZ0029	0.29						–
AQDEXZ0030	0.30					●	7,330
AQDEXZ0031	0.31	1.16		1.46		□	–
AQDEXZ0032	0.32						–
AQDEXZ0033	0.33						–
AQDEXZ0034	0.34						–
AQDEXZ0035	0.35					●	7,830
AQDEXZ0036	0.36	1.32		1.65		□	–
AQDEXZ0037	0.37						–
AQDEXZ0038	0.38						–
AQDEXZ0039	0.39						–
AQDEXZ0040	0.40					●	7,250
AQDEXZ0041	0.41	1.48		1.84		□	–
AQDEXZ0042	0.42						–
AQDEXZ0043	0.43						–
AQDEXZ0044	0.44						–
AQDEXZ0045	0.45					●	7,670
AQDEXZ0046	0.46	1.65		2.03		□	–
AQDEXZ0047	0.47						–
AQDEXZ0048	0.48						–
AQDEXZ0049	0.49						–
AQDEXZ0050	0.50					●	7,100
AQDEXZ0051	0.51	1.81		2.13		□	–
AQDEXZ0052	0.52						–
AQDEXZ0053	0.53						–
AQDEXZ0054	0.54						–
AQDEXZ0055	0.55					●	7,130
AQDEXZ0056	0.56	1.98		2.32		□	–
AQDEXZ0057	0.57						–
AQDEXZ0058	0.58						–
AQDEXZ0059	0.59						–
AQDEXZ0060	0.60					●	6,600
AQDEXZ0061	0.61	2.14		2.51		□	–
AQDEXZ0062	0.62						–
AQDEXZ0063	0.63						–
AQDEXZ0064	0.64						–
AQDEXZ0065	0.65					●	7,130
AQDEXZ0066	0.66	2.31		2.71		□	–
AQDEXZ0067	0.67						–
AQDEXZ0068	0.68						–
AQDEXZ0069	0.69						–
AQDEXZ0070	0.70					●	6,600
AQDEXZ0071	0.71	2.47		2.8		□	–
AQDEXZ0072	0.72						–
AQDEXZ0073	0.73						–
AQDEXZ0074	0.74						–
AQDEXZ0075	0.75					●	7,130
AQDEXZ0076	0.76	2.64		2.99		□	–
AQDEXZ0077	0.77						–
AQDEXZ0078	0.78						–
AQDEXZ0079	0.79						–

商品記号 Code	直径 Dc	溝長 ℓ	全長 L	首下 L1	シャンク径 Ds	在庫 Stock	参考価格(円) Price (¥)
AQDEXZ0080	0.80	2.64	47	2.99	3	●	6,600
AQDEXZ0081	0.81	2.8		3.19		□	–
AQDEXZ0082	0.82						–
AQDEXZ0083	0.83						–
AQDEXZ0084	0.84						–
AQDEXZ0085	0.85					●	7,130
AQDEXZ0086	0.86	2.97		3.28		□	–
AQDEXZ0087	0.87						–
AQDEXZ0088	0.88						–
AQDEXZ0089	0.89						–
AQDEXZ0090	0.90					●	6,600
AQDEXZ0091	0.91	3.13		3.47		□	–
AQDEXZ0092	0.92						–
AQDEXZ0093	0.93						–
AQDEXZ0094	0.94						–
AQDEXZ0095	0.95					●	7,130
AQDEXZ0096	0.96	3.3		3.6		□	–
AQDEXZ0097	0.97						–
AQDEXZ0098	0.98						–
AQDEXZ0099	0.99						–
AQDEXZ0100	1.00					●	6,120
AQDEXZ0101	1.01	3.5		3.8		□	–
AQDEXZ0102	1.02						–
AQDEXZ0103	1.03						–
AQDEXZ0104	1.04						–
AQDEXZ0105	1.05						–
AQDEXZ0106	1.06	3.6		3.9			–
AQDEXZ0107	1.07						–
AQDEXZ0108	1.08						–
AQDEXZ1009	1.09						–
AQDEXZ0110	1.10					●	6,120
AQDEXZ0111	1.11	3.7		4.0		□	–
AQDEXZ0112	1.12						–
AQDEXZ0113	1.13						–
AQDEXZ0114	1.14						–
AQDEXZ0115	1.15						–
AQDEXZ0116	1.16	3.9		4.2			–
AQDEXZ0117	1.17						–
AQDEXZ0118	1.18						–
AQDEXZ0119	1.19						–
AQDEXZ0120	1.20					●	6,120
AQDEXZ0121	1.21	4.1		4.4		□	–
AQDEXZ0122	1.22						–
AQDEXZ0123	1.23						–
AQDEXZ0124	1.24						–
AQDEXZ0125	1.25						–
AQDEXZ0126	1.26	4.2		4.5			–
AQDEXZ0127	1.27						–
AQDEXZ0128	1.28						–
AQDEXZ0129	1.29						–
AQDEXZ0130	1.30					●	6,120
AQDEXZ0131	1.31	4.4		4.7		□	–
AQDEXZ0132	1.32						–
AQDEXZ0133	1.33						–
AQDEXZ0134	1.34						–
AQDEXZ0135	1.35						–
AQDEXZ0136	1.36	4.6		4.9			–
AQDEXZ0137	1.37						–
AQDEXZ0138	1.38						–
AQDEXZ0139	1.39						–

Next Page 次頁

ステンレス鋼（SUS304 など）の使用は直径 1.99mm 以下に限ります。2.0mm 以上は AQDEXZOH3D(A-71) をおすすめします。
L1 までがバックテーパ範囲です。