電気ペンシル　A3 型

ELECTRIC MARKING PENCIL

D

製品情報

工具・金型のナンバー管理でお困りではありませんか？
鋼やステンレスにマーキング・名入れができます！

電動の振動マーカー▶
バイブレペン

P351

空圧式の振動マーカ▶
ペックマーカ

P351

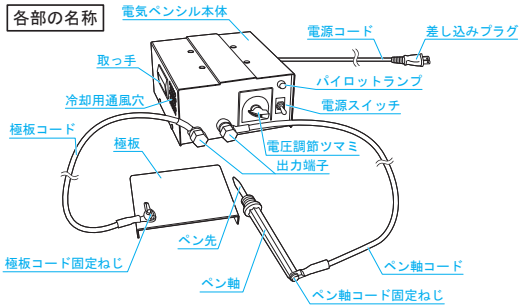

【マーキング適正表】（○印…可能　×印…不可能）

鉄	鋼	ステンレス鋼	焼入鋼	銅	アルミ	超硬合金
○	○	○	○	×	×	×

※黒皮の表面は通電しにくいためマーキングできません。

用途●鉄･鋼･硬質金属のマーキングに
材質●本体:スチール
特長●通電可能な金属のマーキングに。硬度のあるもの程きれいにマーキングできます。
●焼入れ済の材質にもマーキング可能です。
●ペン先は、耐磨耗性、通電性の優れている特殊合金使用
●小さい文字などを刻印する際に取り回しやすいペン軸細コード付属（電流が弱くなるため、刻印能力は弱くなります）
仕様●定格電圧:100V
●定格周波数:50/60Hz
●定格電流:4.2A
●使用ヒューズ:5A（径6.4mm×長30mm）
●電源コード:1.6m
●製品寸法:高さ115×幅208×奥行257mm
●付属品:ペン先付ペン軸標準コード（約1m）
ペン軸細コード（約1m）
極板
極板コード（約1m）

●寸法図（概略）　単位：mm

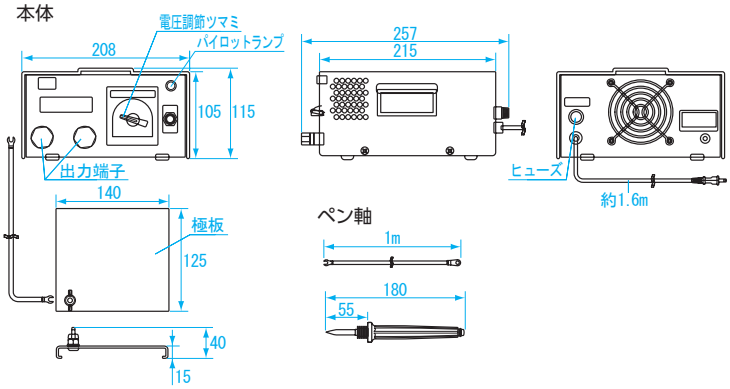

商品コード	品番	質量	標準小売価格	JAN (4975846)
011716	EP-A3	6.5kg（付属品含む）	56,000	011908

電気ペン　ペン先

EPC-P（銅合金）

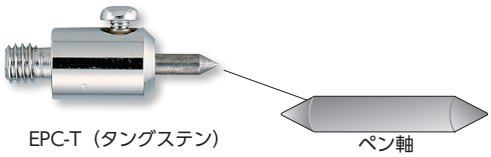

EPC-T（タングステン）

ペン軸
両端使用可能

用途●電気ペンシルA3型用替ペン先
特長●EPC-P:電気ペンA3型に標準装着されているものです。
●EPC-T:耐磨耗性に特に優れており、両端トガリ形状です。

●寸法図（概略）　単位：mm

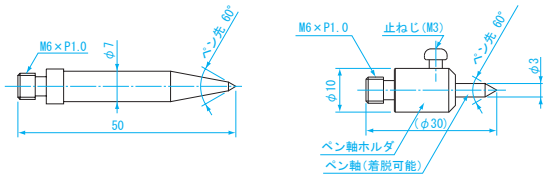

商品コード	品番	材質	質量	標準小売価格	JAN (4975846)
011720	EPC-P	銅合金	13g	1,400	011946
011724	EPC-T	タングステン	10g	2,800	011892

D デモ機の貸出が可能な商品です。　T トレーサビリティ対応の商品です。　検 検査成績表が同梱されている商品です。　O 海外生産を行っている商品です。