外形寸法図

MHZL2-16D□-X6110
基本形・複動形

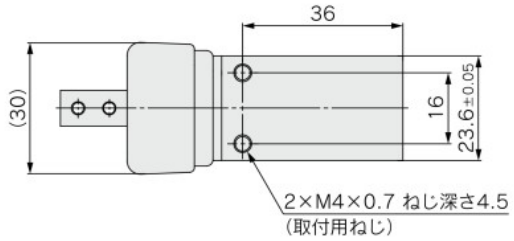

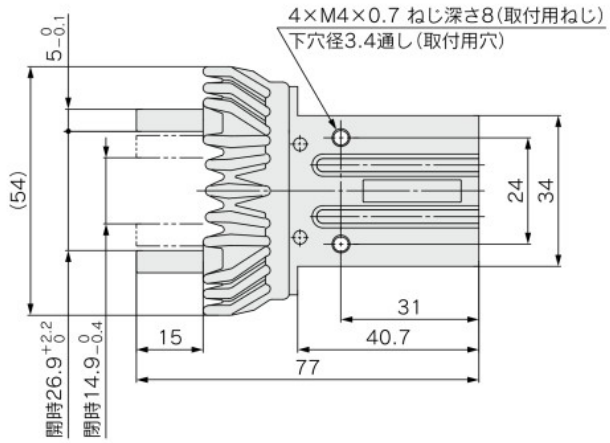

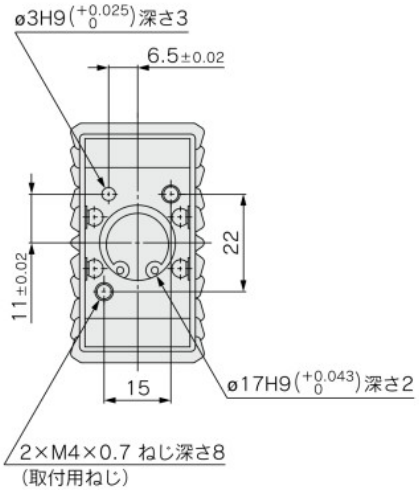

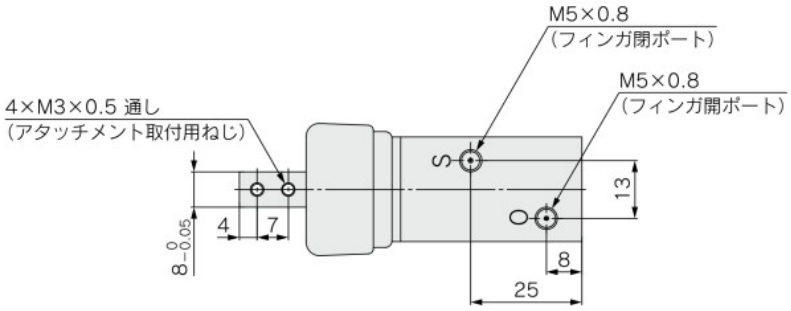

オートスイッチ取付用溝寸法

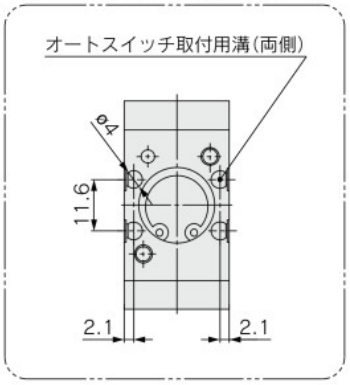

※耐熱仕様、パッキン類フッ素ゴムの外形寸法は上記と同一です。