外形寸法図

LEHS10(L)K3-4

[mm]

型式	L	(L1)
LEHS10K3-4	89.1	(59.6)
LEHS10LK3-4	72.6	(43.1)

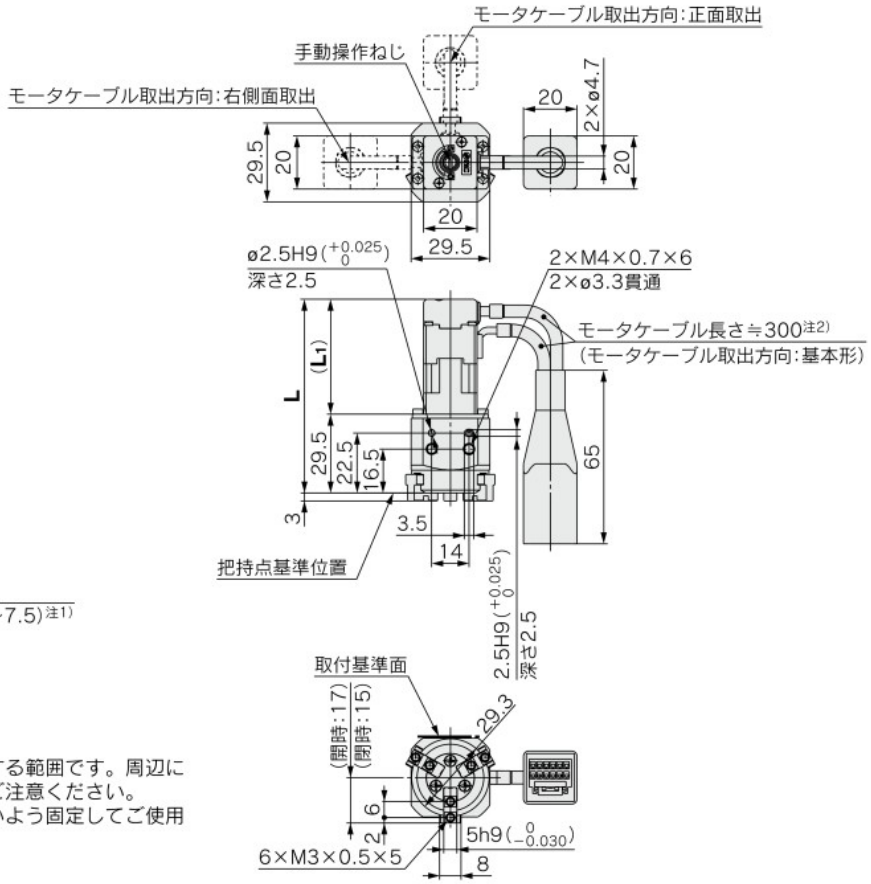

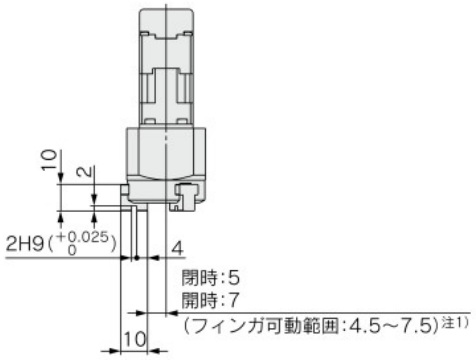

注1) 原点復帰動作等により、フィンガが可動する範囲です。周辺にあるワーク、設備等と干渉しないようにご注意ください。
注2) モータケーブルを繰返し屈曲動作させないよう固定してご使用ください。

LEHS20(L)K3-6

[mm]

型式	L	(L1)
LEHS20K3-6	98.8	(61.8)
LEHS20LK3-6	84.8	(47.8)

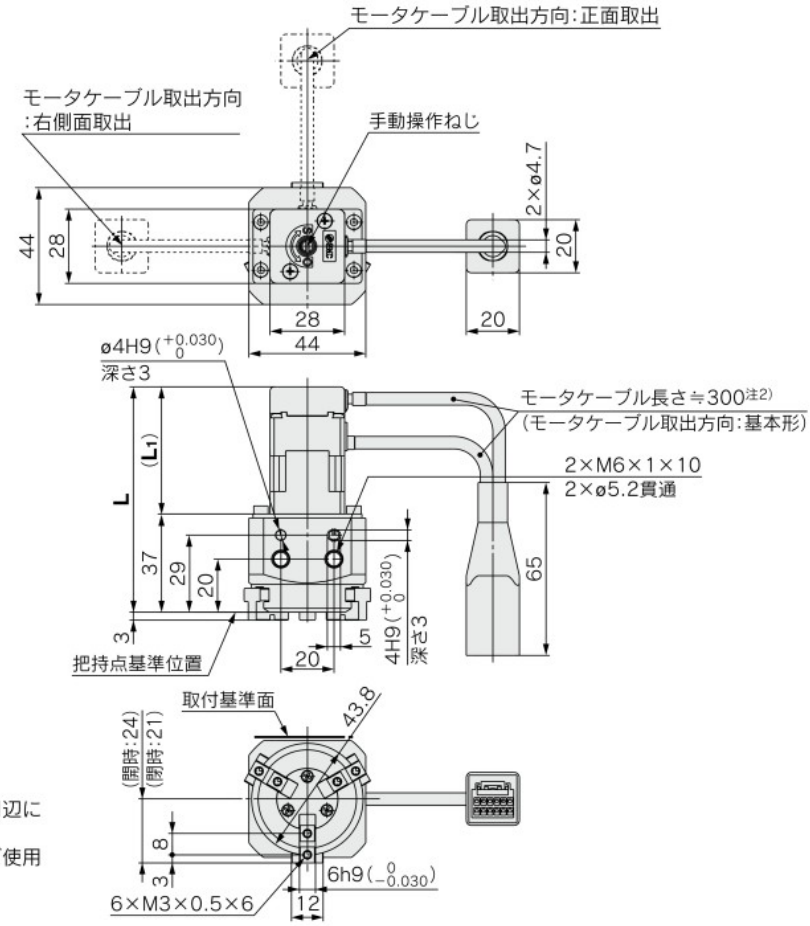

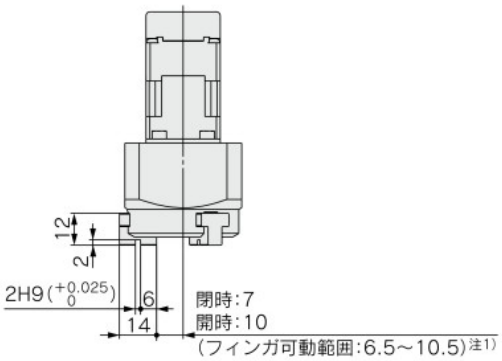

注1) 原点復帰動作等により、フィンガが可動する範囲です。周辺にあるワーク、設備等と干渉しないようにご注意ください。
注2) モータケーブルを繰返し屈曲動作させないよう固定してご使用ください。