ステンレス 裏蝶番 243-92型 セキュリティークリップ付

最新情報

●扉の着脱が容易な抜き差しピン仕様です。
●セキュリティークリップにより軸抜けを防止できます。

輸入

着脱方法

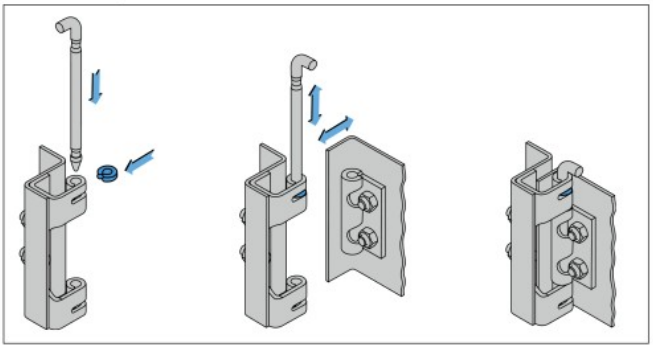

抜き差しピン仕様

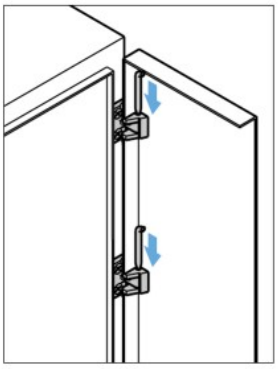

ピンを上から差し込んで取り付けます。

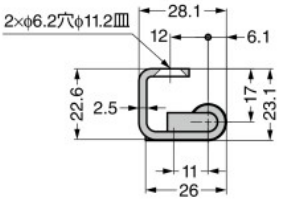

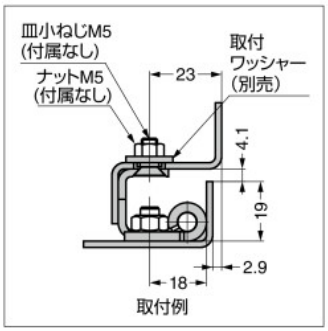

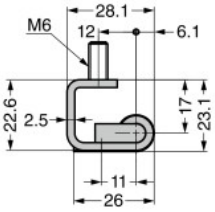

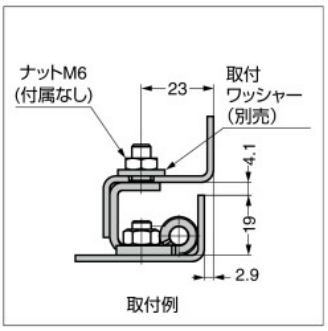

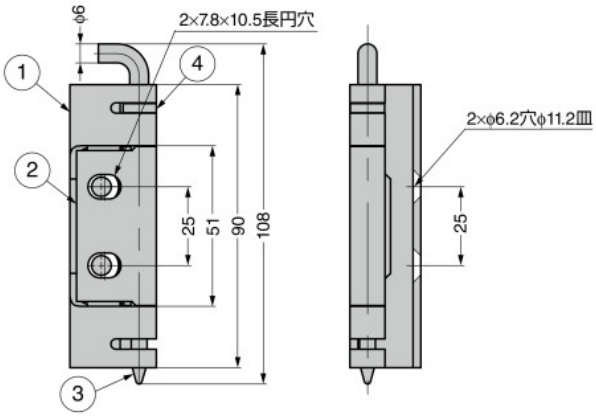

243-9214

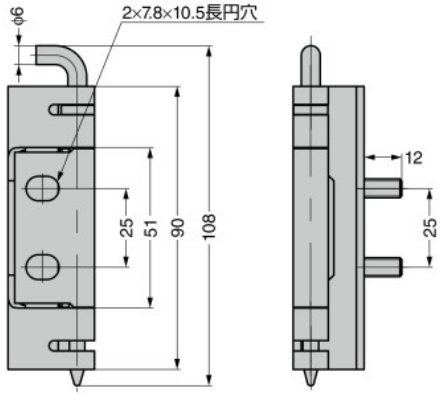

243-9215

選定ツール

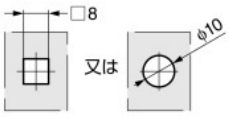

（摺動を抑える場合）

取付ワッシャー使用時の適応取付穴

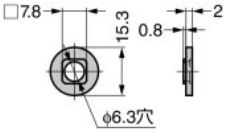

取付ワッシャー(別売)

No.	部品名	材料	仕上/色
①	本体A	ステンレス鋼 (SUS304)	素地
②	本体B		
③	ピン		
④	クリップ	ポリアセタール (POM)	ブルー
⑤	取付ワッシャー	ステンレス鋼 (SUS304)	素地

本体

RoHS	注文コード	品番	スタッドボルト	耐荷重N/2ヶ	耐荷重kgf/2ヶ	開き角度	質量g	￥価格	
●	170-037-802	243-9214	無	323	33	120°	140	3,090	ヶ
●	170-037-803	243-9215	有				148	3,830	ヶ

取付ワッシャー　別売品

RoHS	注文コード	品番	質量g	￥価格	
●	170-037-804	243-0501-04-00000	3	340	ヶ

掲載内容は部品としての品質範囲です。この部品を使用した最終製品の性能・安全を保証するものではありません。
輸入品は寸法・色調・作動感のばらつきや、予告なしの仕様変更等があります(巻頭P.34もご覧ください)。

選び方ガイド
トルクヒンジ(フリーストップ)
パワーアシストヒンジ
ダンパーヒンジ
クリックヒンジ
隠し蝶番
スライドヒンジ
スプリング蝶番
平蝶番 長蝶番
抜き差し蝶番
クリーンヒンジ
ピボットヒンジ
ガラス蝶番
その他蝶番
平蝶番型 旗蝶番型
特殊形状