選び方ガイド
ダンパーステー
オイルダンパー
トルクステー（フリーストップ）
パワーアシストステー
ガススプリング
フラップステー・伸縮式ステー
その他ステー・レール
下開き
上開き
上蓋
下蓋
横開き
垂直上開き
垂直下開き
スイング上開き
水平折戸
水平収納

【SDS-200型、SDS-201型 取付図】

上蓋70°右付の例。左付は対称取付となります。

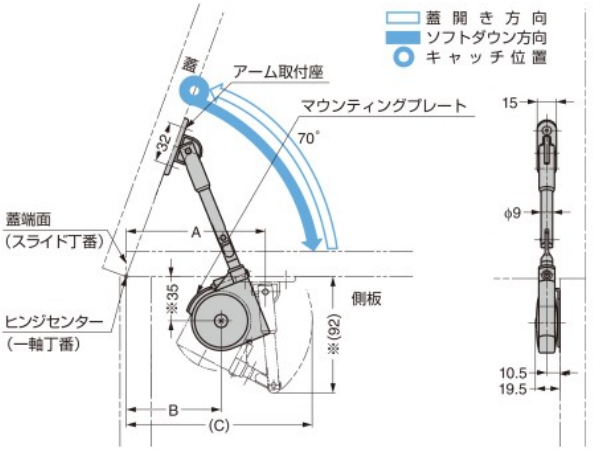

●吊元丁番の種類により、取付寸法が異なります。取付寸法（A、B、C）の基準は一軸丁番（平丁番）の場合はヒンジセンター、スライド丁番の場合は蓋端面です。
●※印寸法の基準は蓋の裏面です。

【SDS-210型 取付図】

上蓋105°右付の例。左付は対称取付となります。

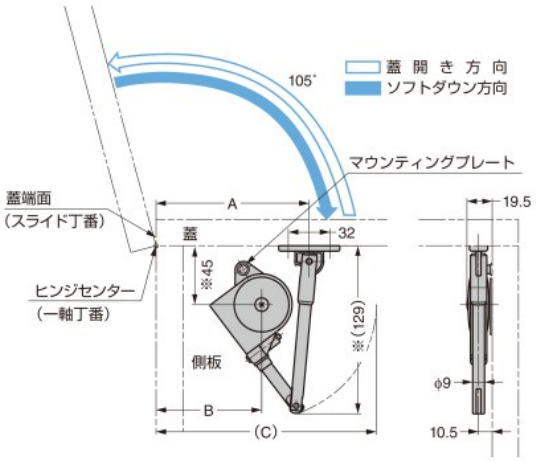

【SDS-200型、SDS-201型 マウンティングプレートの取付方向】

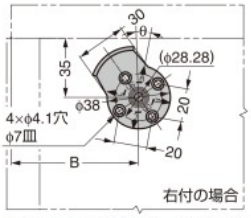

右付の場合はUS側Rの→矢印を上に向け取り付けます。
左付の場合はUS側Lの→矢印を上に向け取り付けます。

【SDS-210型 マウンティングプレートの取付方向】

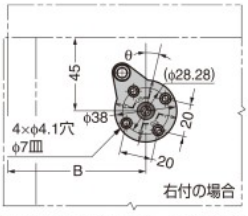

右付の場合はUS側Lの→矢印を上に向け取り付けます。
左付の場合はUS側Rの→矢印を上に向け取り付けます。

【全かぶせ仕様】

型番	吊元丁番	蓋開き角度	A	B	C	θ
SDS-200型	一軸丁番（平丁番）	70°	110	75	147	(0°)
SDS-201型	スライド丁番 360-26-19T		109	74	146	
SDS-210型	一軸丁番（平丁番）	105°	117.5	81	169	(5°)
	スライド丁番 360-26-19T		123.5	87	175	(12°)

【インセット仕様】扉厚20 mmの場合

型番	吊元丁番	蓋開き角度	A	B	C	θ
SDS-200型	一軸丁番（平丁番）	70°	98.5	63.5	135	(10°)
SDS-201型	スライド丁番 360-26-0T		114	79	151	(0°)
SDS-210型	一軸丁番（平丁番）	105°	108.3	70	157.3	(15°)

【本体】

RoHS	CAD	注文コード	品番	主材料	仕上/色	蓋の最大モーメントN·m/1本	蓋の最大モーメントkgf·cm/1本	質量g	1箱	1カートン
●	2D 3D	180-100-268	SDS-200-W	ABS樹脂/鋼	ニッケルめっき/ホワイト	3.43～4.9	35～50	153	20本	100本
●	2D 3D	180-100-269	SDS-200-G		ニッケルめっき/グレー				20本	100本
●	2D 3D	180-100-270	SDS-200-U		ニッケルめっき/アンバー				20本	100本
●	2D 3D	180-100-271	SDS-201-W		ニッケルめっき/ホワイト				20本	100本
●	2D 3D	180-100-272	SDS-201-G		ニッケルめっき/グレー				20本	100本
●	2D 3D	180-100-273	SDS-201-U		ニッケルめっき/アンバー				20本	100本
●	2D 3D	180-100-274	SDS-210-W		ニッケルめっき/ホワイト			159	20本	100本
●	2D 3D	180-100-275	SDS-210-G		ニッケルめっき/グレー				20本	100本
●	2D 3D	180-100-276	SDS-210-U		ニッケルめっき/アンバー				20本	100本

【SDSガラス扉用フェイスプレート】別売品 1

RoHS	CAD	注文コード	品番	材料	仕上/色	質量g	1箱	1カートン
●	2D 3D	180-100-260	SDS-50G-CR	亜鉛合金（ZDC）/ABS樹脂	クロムめっき	25	50ヶ	200ヶ
●	2D 3D	180-928-046	SDS-50G-BL		焼付塗装/ブラック		50ヶ	200ヶ

参照ページ 1：P.441