B-1856-2
ステンレス製

B-1856-2

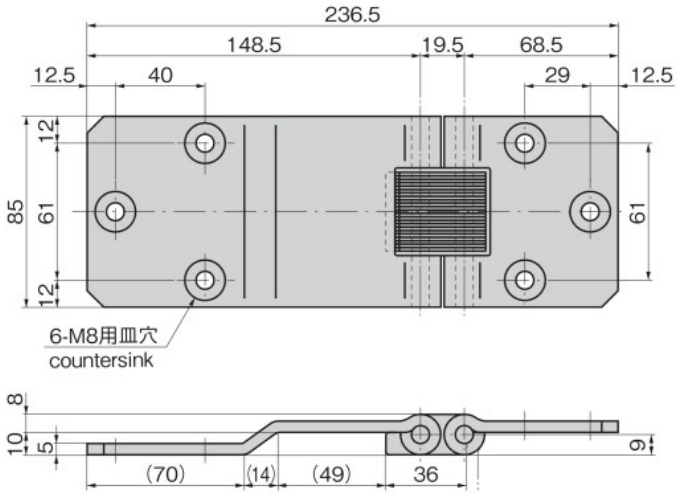

特徴 Feature

- ステンレス製で耐食性に優れています。
- 突起がなくなりスッキリとしたボディーになります。
- 激しい扉の開閉にもスムーズに動作
- 左右兼用型

- Corrosion-resistant stainless steel is used.
- The opening and closing of the door is smooth, even when handled roughly.
- For both left type and right type.

仕様	● 材　　質：ステンレス鋼板(SUS304) ● 表面仕上：バフ研磨 ● 軸　　径：φ8
用途	● 特装車・コンテナー
納期	● 標準品・・・納期お問合せください
備考	● B-1856-1は中止品になりました。

Specifications	● Material: Stainless steel (SUS304) ● Finish: Buffing ● Axle diameter: φ8
Specific use	● Specially equipped vehicles and containers

使用例
Example of application

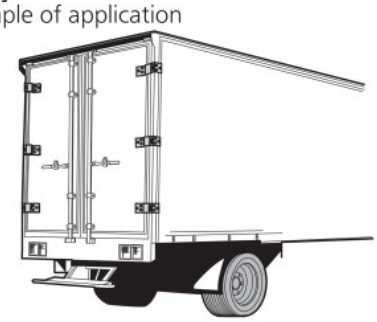

商品番号 Product No.	RoHS 10	製品質量(g) Mass	コード Code	単価	量販価格 数量	量販価格 単価
B-1856-2	●	1,030	11430			

●：RoHS10指令対応品
▲：RoHS10指令に対応可能です。
※大量のご注文は更にお安くなります。

B-853
アルミニウム製

特装車用小扉ヒンジ
SMALL DOOR HINGES FOR VEHICLES

B-853-1

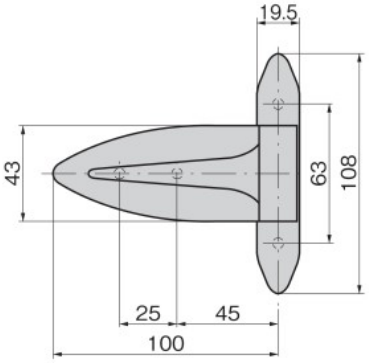

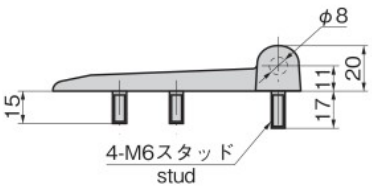

特徴 Feature

- 取付けねじが表面に露出してないスッキリとしたデザイン
- インサートボルト付なので取付けが簡単。本体を傷つけません。

- It has neat appearance free of exposed mounting screws on the surface.
- Installation is easy because of insert bolt unit. Body is not scratched.

仕様	● 材　　質：アルミニウム合金(ADC) ● 表面仕上：バレル研磨
用途	● 小型ボックス、ハッチ、リッド
納期	● 標準品・・・納期お問合せください
備考	● 指定色で塗装します。

Specifications	● Material: Aluminum alloy (ADC) ● Finish: Barrel polishing
Specific use	● Small boxes, hatches, lids

使用例
Example of application

商品番号 Product No.	RoHS 10	製品質量(g) Mass	コード Code	単価	量販価格 数量	量販価格 単価
B-853-1		157	11315			

●：RoHS10指令対応品
▲：RoHS10指令に対応可能です。
※大量のご注文は更にお安くなります。