FB-1717 ステンレス製 / FB-717 亜鉛合金製

コーナー抜差蝶番
CORNER SLIP-JOINT HINGES

FB-1717-1

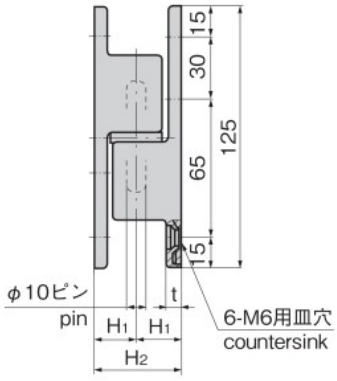

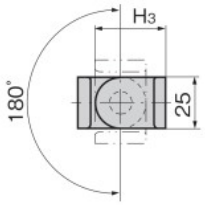

特徴 Feature

- 使いやすさと重厚感を備えた汎用型
- 耐久力に富む強靭構造
- ナイロンワッシャー入りで作動が非常に滑らか
- 左右兼用型

- An easy-to-use and strong-feeling general-purpose type.
- Durable construction.
- Nylon washers are used so movement is very smooth.
- For both left type and right type.

仕様	●材　質：FB-1717／ステンレス鋼鋳物(SUS304) FB-717／亜鉛合金(ZDC) ●表面仕上：FB-1717／鏡面バフ研磨 FB-717／クロムめっき(MZCr)
用途	●冷凍冷蔵庫・一般筐体などの大型ボックス扉用
納期	●標準在庫品

Specifications	●Material: FB-1717: Cast stainless steel (SUS304) FB-717: Zinc alloy (ZDC) ●Finish: FB-1717: Mirror surface buffing FB-717: Chrome plating (MZCr)
Specific-use	●Middle or small box doors for freezer, general case etc.

商品番号 Product No.		RoHS 10		H1	H2	H3	t	製品質量(g) Mass		コード Code		単価		量販価格			
														SUS		ZDC	
SUS	ZDC	SUS	ZDC					SUS	ZDC	SUS	ZDC	SUS	ZDC	数量	単価	数量	単価
FB-1717-1	FB-717-1			30	60	42.5	15.5	580	460	61202	61017						
FB-1717-2	FB-717-2			25	50	37.5	10.5	500	400	61114	61018						

●：RoHS10指令対応品　▲：RoHS10指令に対応可能です。　※大量のご注文は更にお安くなります。

FB-1718 ステンレス製 / FB-718 亜鉛合金製

コーナー抜差蝶番
CORNER SLIP-JOINT HINGES

FB-1718

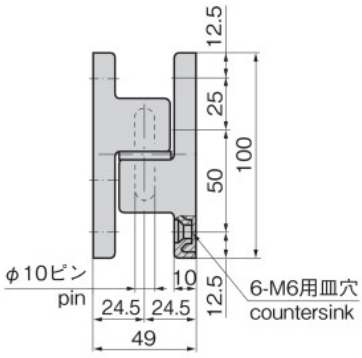

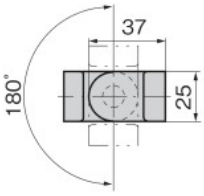

特徴 Feature

- 使いやすさと重厚感を備えた汎用型
- 耐久力に富む強靭構造
- ナイロンワッシャー入りで作動が非常に滑らか
- 左右兼用型

- An easy-to-use and strong-feeling general-purpose type.
- Durable construction.
- Nylon washers are used so movement is very smooth.
- For both left type and right type.

仕様	●材　質：FB-1718／ステンレス鋼鋳物(SUS304) FB-718／亜鉛合金(ZDC) ●表面仕上：FB-1718／鏡面バフ研磨 FB-718／クロムめっき(MZCr)
用途	●冷凍冷蔵庫・一般筐体などの大型ボックス扉用
納期	●標準在庫品

Specifications	●Material: FB-1718: Cast stainless steel (SUS304) FB-718: Zinc alloy (ZDC) ●Finish: FB-1718: Mirror surface buffing FB-718: Chrome plating (MZCr)
Specific-use	●Middle or small box doors for freezer, general case etc.

商品番号 Product No.	RoHS 10	材　質 Material	製品質量(g) Mass	コード Code	単価	量販価格	
						数量	単価
FB-1718		SUS	380	61112			
FB-718		ZDC	300	61019			

●：RoHS10指令対応品　▲：RoHS10指令に対応可能です。　※大量のご注文は更にお安くなります。