B-407
鉄製

RoHS 10

面付けスライドヒンジ
SLIDE HINGES

B-407

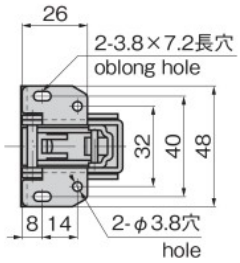

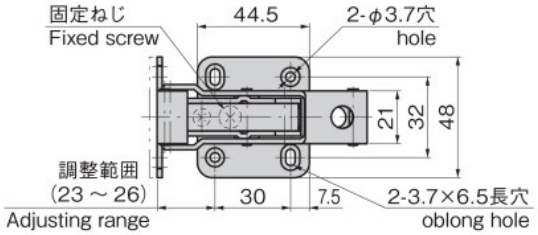

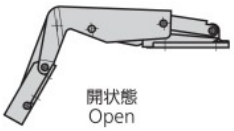

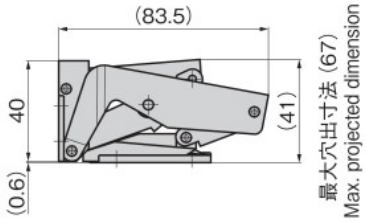

特徴　Feature

- 150°開き用
- 面付けタイプなので掘込加工は不要です。
- 開状態で簡易ロック機構が働き、開状態を保持します。(B-407-A)
- 閉状態で簡易ロック機構が働き、閉状態を保持します。(B-407-C)

- The door can be opened 150°.
- Surface attachment type, therefore no embedding is required.
- When opened, a simple lock mechanism keeps the door open. (B-407-A)
- When closed, a simple lock mechanism keeps the door close. (B-407-C)

仕様	●材　　質：冷間圧延鋼板(SPCC) ●表面仕上：クロムめっき(MFCr)
用途	●配分電盤・制御盤・点検口
納期	●標準品・・・納期お問合せください
備考	●取付け座は固定ねじを緩めることで、取付け位置の調整ができます。調整後は必ず固定ねじを締めてください。

Specifications	●Material: Cold rolled plate (SPCC) ●Finish: Chrome plating (MFCr)
Specific use	●Distribution, contorl boards, inspection entrance
Remarks	●The installation location can be adjusted by loosening the fixing screws on the mounting plate. Always re-tighten the fixing screws after adjustment.

取付け参考例
Example of installation (Reference)

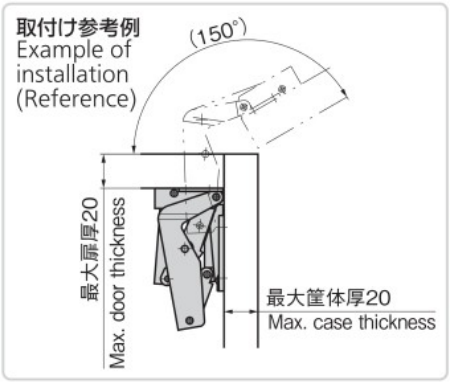

商品番号 Product No.	RoHS 10	備　考 Remarks	製品質量(g) Mass	コード Code	単価	量販価格 数量	量販価格 単価
B-407-A	●	開状態でロック Lock in opened state	195	13071			
B-407-B	●	ロック機構なし No lock mechanism	192	13338			
B-407-C	●	閉状態でロック Lock in closed state	196	13339			

●：RoHS10指令対応品　▲：RoHS10指令に対応可能です。　※大量のご注文は更にお安くなります。

B-1405
ステンレス製

ステンレス

150°開き 4軸蝶番
4-AXIS HINGES (150°OPEN)

B-1405

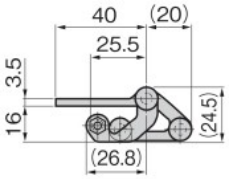

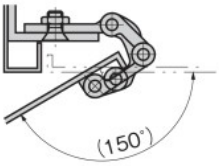

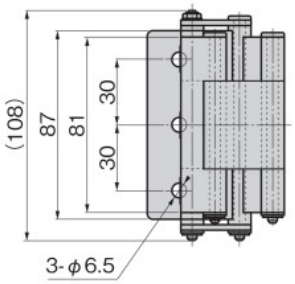

特徴　Feature

- ステンレス製で耐食性に優れています。
- 従来の単軸蝶番ではできない扉のせり出しが可能です。

- Corrosion-resistant stainless steel is used.
- Door can stick out, which cannot be performed by the current single-shaft hinges.

仕様	●材　　質：ステンレス鋼鋳物(SUS304) ●表面仕上：電解研磨 ●製品質量：394g
用途	●キャビネット・通信機扉
納期	●特注品・・・納期お問合せください

Specifications	●Material: Cast Stainless steel (SUS304) ●Finish: Electrolytic polishing ●Mass: 394g
Specific use	●Door for Cabinet and communication equipment

作動図
Operation diagram

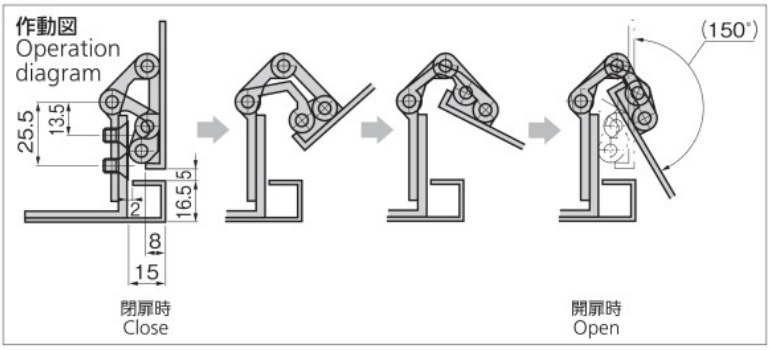

商品番号 Product No.	RoHS 10	コード Code	単価	量販価格 数量	量販価格 単価
B-1405		12702			

●：RoHS10指令対応品　※大量のご注文は更にお安くなります。
▲：RoHS10指令に対応可能です。