ステンレスツール チタンツール
ツールセット
ツールケース
ソケットレンチ
ヘキサゴンレンチ
T形レンチ
スパナ めがねレンチ
ドライバー類
ビット類
モンキレンチ プライヤ類
自動車専用工具
サイクルツール
LEDライト
その他(工具)
トルクレンチ
エアーツール
電動 インパクトレンチ
パワーデジトルク パワーレンチ
ナットランナー
建方1番
シャーレンチ
トルシャット
NCトルコン フィードバックレンチ 反力座金レンチ ハンディギヤードモータ
その他

6角

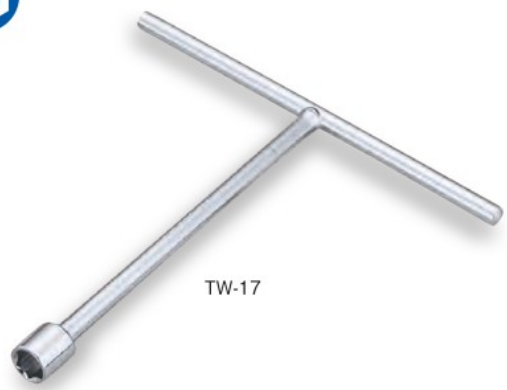

TW-17

T 形レンチ

T-TYPE WRENCH (6pt.)

製品番号	二面幅寸法 (mm)	寸法 (mm)			梱包入数		質量 (g)	メーカー希望小売価格
		D	H	L	(通常)	(店飾)		
TW-08	8	13.0	200	254	1	6	180	¥1,630
TW-09	9	13.0	200	254	1	6	180	¥1,630
TW-10	10	15.0	200	255	1	6	280	¥1,720
TW-11	11	16.5	200	255	1	6	280	¥1,780
TW-12	12	17.5	200	256	1	6	400	¥1,820
TW-13	13	19.0	200	256	1	6	400	¥2,015
TW-14	14	20.0	220	276	1	6	450	¥2,015
TW-17	17	24.0	220	277	1	6	530	¥2,130
TW-19	19	26.0	250	307	1	6	700	¥2,800
TW-21	21	29.0	250	307	1	6	710	¥2,825
TW-22	22	30.0	250	308	1	6	920	¥3,085
TW-23	23	32.0	250	308	1	6	930	¥3,085
TW-24	24	33.0	250	308	1	6	980	¥3,285
TW-26	26	35.0	250	308	1	6	980	¥3,285

• ソケット部 6 角形状

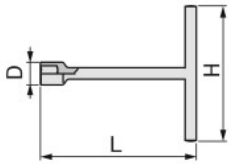

※その他特殊形状・仕様の T 形レンチの製作も承っております。
お見積りの際には P.590 ～ 600 の「特注品お見積りシート」をご活用ください。

6角

TWS-12

T 形レンチショートハンドル

T-TYPE WRENCH SHORT HANDLE (6pt.)

製品番号	二面幅寸法 (mm)	寸法 (mm)			梱包入数		質量 (g)	メーカー希望小売価格
		D	H	L	(通常)	(店飾)		
TWS-10	10	14.5	150	250	1	1	165	¥1,720
TWS-12	12	17.0	150	250	1	1	250	¥1,830

• ソケット部 6 角形状

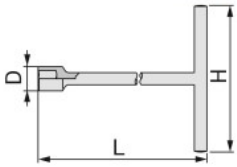

※その他特殊形状・仕様の T 形レンチの製作も承っております。
お見積りの際には P.590 ～ 600 の「特注品お見積りシート」をご活用ください。

6角

TF-12

T 形フレックスレンチ (ボール式)

T-TYPE FLEX WRENCH (6pt. BALL STYLE)

製品番号	二面幅寸法 (mm)	寸法 (mm)				梱包入数		質量 (g)	メーカー希望小売価格
		D_1	D_2	H	L	(通常)	(店飾)		
TF-10	10	15.5	20	180	320	1	1	390	¥4,530
TF-11	11	16.2	20	180	320	1	—	400	¥4,605
TF-12	12	17.5	20	180	320	1	1	400	¥4,630
TF-13	13	18.8	20	180	320	1	1	400	¥4,980
TF-14	14	20.0	20	180	320	1	1	400	¥4,980
TF-17	17	24.0	24	190	350	1	1	575	¥5,250
TF-19	19	26.0	24	190	350	1	—	570	¥5,390

• ソケット部 6 角形状

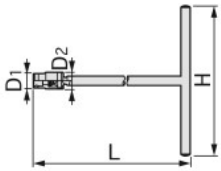

※その他特殊形状・仕様の T 形レンチの製作も承っております。
お見積りの際には P.590 ～ 600 の「特注品お見積りシート」をご活用ください。

⚠注意 CAUTION

• T 形フレックスレンチは衝撃トルクに弱いので乱暴に使用しないでください。
Do not give impact on T-type flex wrench.

スピードクロスレンチ

SPEED CROSS WRENCH

製品番号 **SCH40**

詳しくは P.403 へ

差込角 12.7 mm 1/2"

SCH40

⚠注意 CAUTION

• ソケットは完全にナットがかくれるまで差し込んで使用してください。／ Insert socket completely to the end. Nut should be enclosed in socket.
• パイプなどを継ぎ足して使用しないでください。／ Do not use with extension pipe etc.