ミスミ

FSPシリーズ　外形図　詳細図

FSPシリーズ

外形図

（単位：mm）

H:200 ～ 499

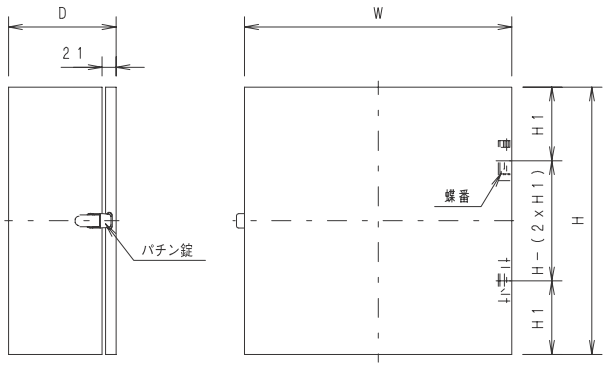

H：200～299
H：300～399
H：400～800

H1：47.5
H1：60
H1：110

H:500 ～ 800

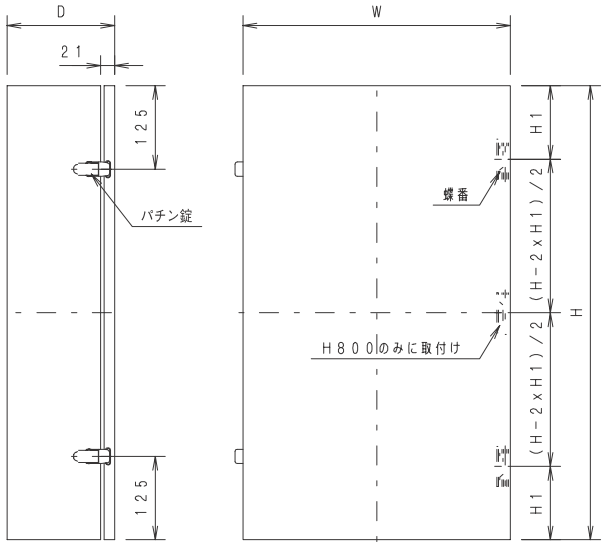

詳細図
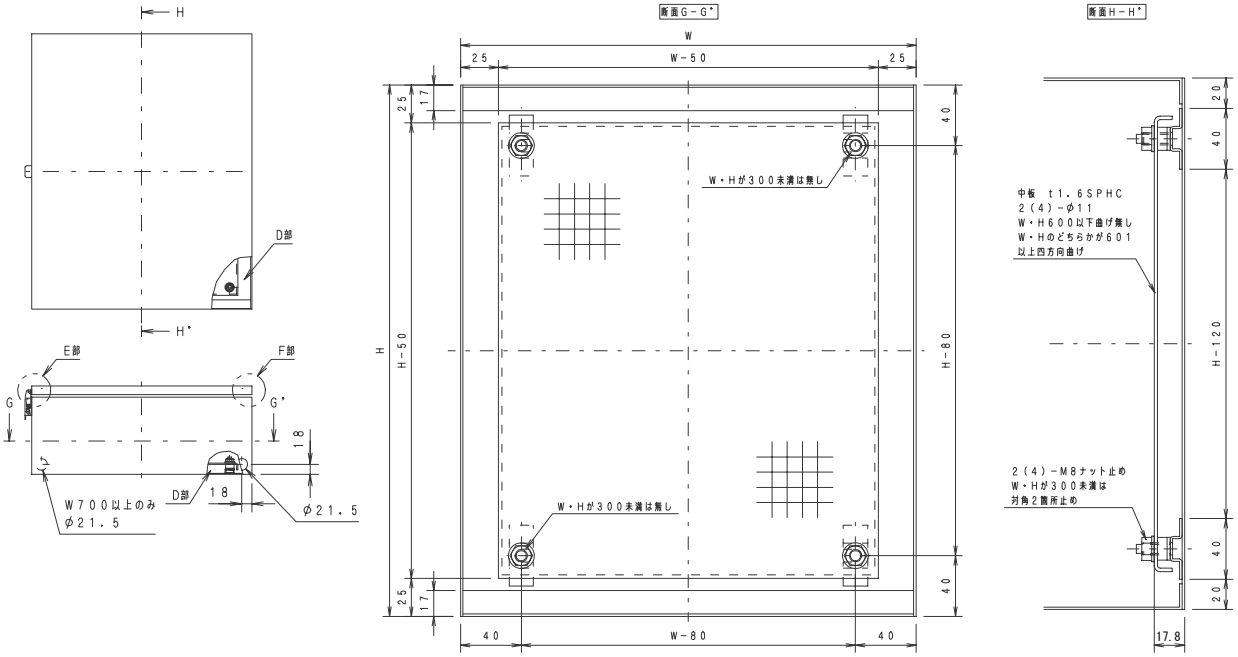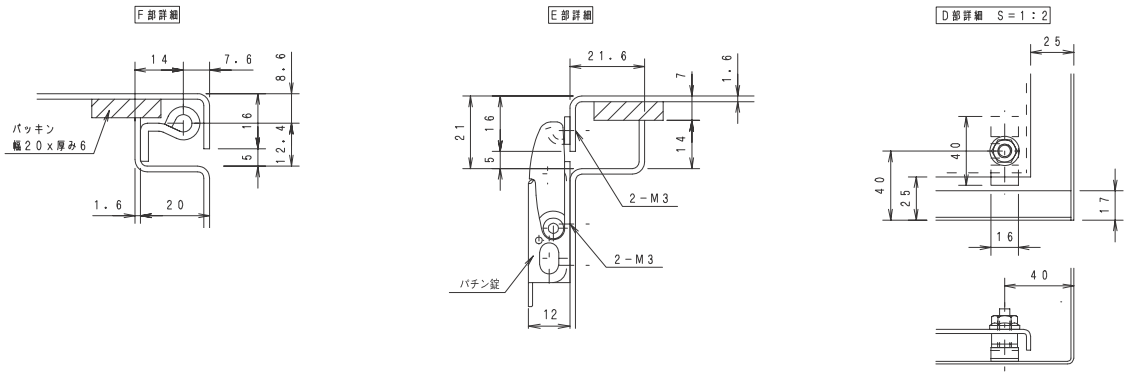
（単位：mm）