自立盤ボックス（穴加工対応品）

Webなら盤用パーツ多数掲載!

ミスミ

RJSAシリーズ　外形図／詳細図

RJSAシリーズ ▶821ページ

外形図

（単位：mm）

■片開き（W600～790）

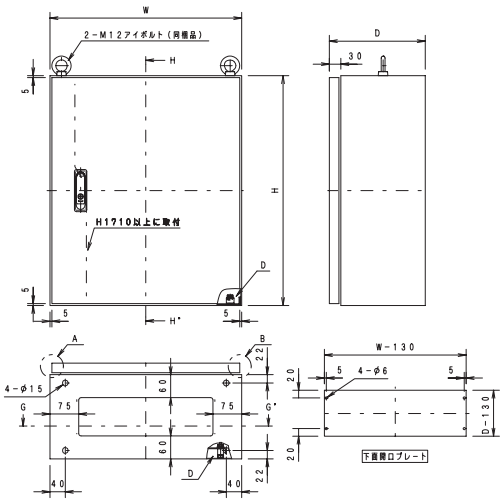

■両開き（W800～1000）

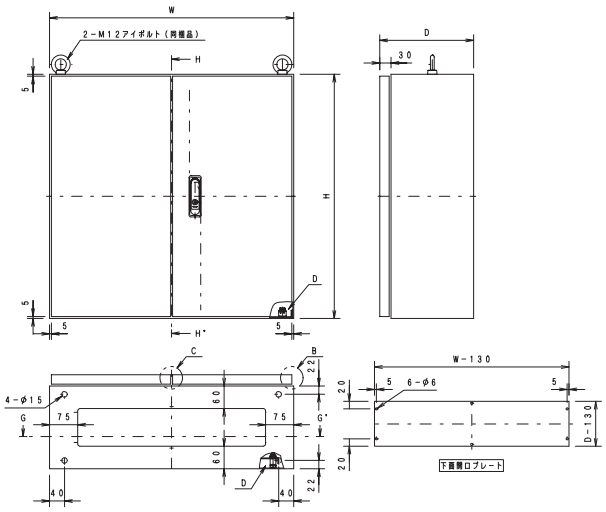

詳細図

（単位：mm）

■片開き（W600～790）

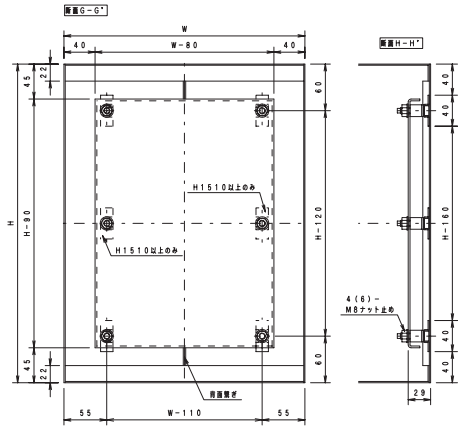

〈H:1000～1700〉

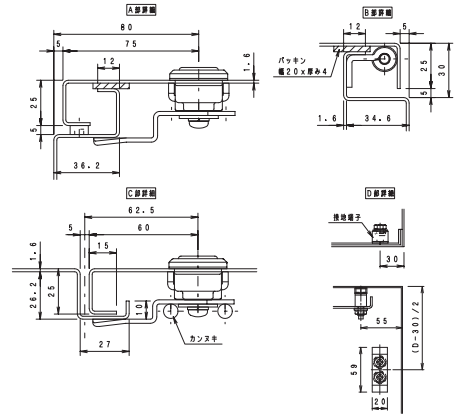

■両開き（W800～1000）

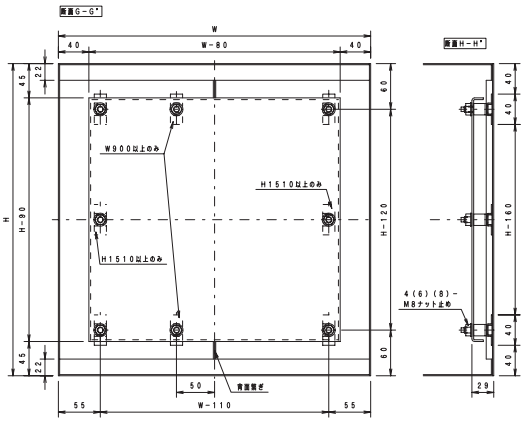

〈H:1710～1900〉

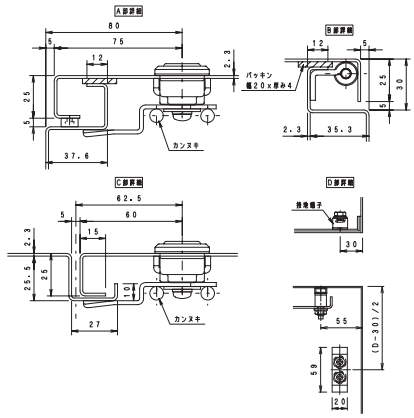

盤・キャビネット・ボックス
盤用パネル
穴加工見積方法
盤用パーツ
表示用部品
LED照明
ファン