幅広い用途に使える2枚刃レギュラーサイズ

WEBなら、スペック検索可能!

ミスミ

TSC SERIES SOLID CARBIDE SQUARE END MILLS

TSCシリーズ超硬スクエアエンドミル

●2枚刃／刃長3D（レギュラー）タイプ　-2 FLUTES／REGULAR TYPE-

TSC−EM2R（アタリ付）
TSC−PEM2R（ピンカド）

追加工対応品 P.170

P.369

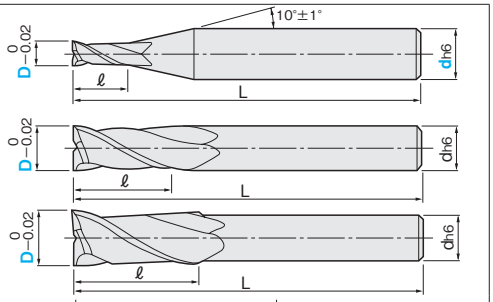

材質　MG 超硬　TS　仕様　レギュラー　30°　再研磨

一般鋼（S45C〜S55C、SS400、SCM）	調質鋼（NAK55、NAK80、HPM1）	高硬度鋼（SKD、SKS、SKH51、DC53）			ステンレス鋼（SUS303、SUS304）	鋳鉄（FC、FCD）	アルミ合金	チタン合金	銅合金	グラファイト	樹脂
～40HRC	～45HRC	～55HRC	～60HRC	～65HRC	～35HRC						
◎	◎				○	○	○		○		

◎＝最適　○＝適

型番 TSC−EM2R（アタリ付）／TSC−PEM2R（ピンカド）　1本単位

刃径 D	シャンク径 d	シャンク径 d	刃長 ℓ	全長 L	図	●在庫品 □製作品	¥通常単価 1〜4本
0.2	—	3	0.6	40	1	●	2,670
0.3	—	3	0.9	40	1	●	2,320
0.4	—	3	1.2	40	1	●	2,550
0.5	—	3	1.5	40	1	●	1,170
0.6	—	3	1.8	40	1	●	2,020
0.7	—	3	2.1	40	1	●	2,200
0.8	—	3	2.4	40	1	●	1,170
0.9	—	3	2.7	40	1	●	2,200
1	—	4	3	45	1	●	900
1.1	—	4	3.3	45	1	●	4,320
1.2	—	4	3.6	45	1	●	1,300
1.3	—	4	3.9	45	1	●	4,320
1.4	—	4	4.2	45	1	●	3,580
1.5	—	4	4.5	45	1	●	1,020
1.6	—	4	4.8	45	1	●	3,580
1.7	—	4	5.1	45	1	●	4,320
1.8	—	4	5.4	45	1	●	1,300
1.9	—	4	5.7	45	1	●	4,320
1.90〜1.99	—	4	6	45	1	□（アタリ付のみ）	2,680
2	—	4	6	45	1	●	900
2	6	6	6	45	1	●	1,810
2.25〜2.49	—	4	7.5	45	1	□（アタリ付のみ）	2,910
2.5	—	4	7.5	45	1	●	1,130
2.51〜2.79	—	4	8.4	45	1	□（アタリ付のみ）	—
2.8	—	4	8.4	45	1	●	3,080
2.81〜2.99	—	6	9	45	1	□（アタリ付のみ）	2,970
3	—	6	9	45	1	●	1,180

刃径 D	シャンク径 d	シャンク径 d	刃長 ℓ	全長 L	図	●在庫品 □製作品	¥通常単価 1〜4本
3.01〜3.49	—	6	10.5	45	1	□	4,860
3.5	—	6	10.5	45	1	●	3,080
3.51〜3.99	—	6	12	50	1	□	3,110
4	—	6	12	50	1	●	1,330
4.01〜4.49	—	6	13.5	50	1	□	5,280
4.5	—	6	13.5	50	1	●	3,490
4.51〜4.99	—	6	15	55	1	□	3,210
5	—	6	15	55	1	●	1,430
5.01〜5.49	—	6	16.5	55	1	□	5,420
5.5	—	6	16.5	55	1	●	3,640
5.51〜5.99	—	6	18	60	1	□	3,340
6	—	6	18	60	2	●	1,560
7	—	8	21	65	1	●	3,500
7.01〜7.99	—	8	24	70	1	□	4,510
8	—	8	24	70	2	●	2,670
9	—	10	27	75	1	●	4,690
9.01〜9.99	—	10	30	80	1	□	5,130
10	—	10	30	80	2	●	3,300
11.01〜11.99	—	12	36	85	1	□	6,520
12	—	12	36	85	2	●	4,440
14	—	12	42	95	3	●	11,490
15.51〜15.99	—	16	48	110	1	□	19,040
16	—	16	48	110	2	●	15,400
19.51〜19.99	—	20	60	130	1	□	—
20	—	20	60	130	2	●	22,140

切削条件 P.320

製作品の刃径は0.01mm単位指定　シャンク径（d）が青色文字で表記されている規格は刃径（D）とシャンク径（d）をご指定ください。　在庫品・製作品ともにコーティング付きの価格です。ノンコートタイプ P.58

Order 注文例

●在庫品 TSC−EM2R 10（型番／刃径（D））

TSC−EM2R 2 − 6（型番／刃径（D）／シャンク径（d））

□製作品 TSC−EM2R 7.99（型番／刃径（D））

Delivery 出荷日

在庫品 巻末-3

ご希望によりPM 6：00迄、当日出荷受付致します。

□製作品 10 日目出荷　⊗ストーク不可

Price 価格

●在庫品　数量スライド価格（1円未満切捨て）

数量	1〜4	5〜9	10〜29	30〜99	100〜
値引率	価格表	5%	8%	15%	お見積り

□製作品　数量スライド価格（1円未満切捨て）

数量	1〜4	5〜9	10〜19	20〜29	30〜
値引率	価格表	3%	5%	8%	お見積り

コレが特長!

●従来皮膜を大きく上回る耐酸化性・硬度を持つTSコーティングにより、長寿命を実現、高速加工・ドライ加工に最適です。

首逃がし追加工 SN／SNR

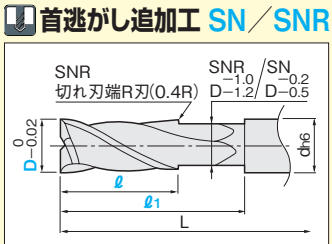

●SN……標準首逃がし
●SNR …切れ刃端R加工

TSC−EM2R（アタリ付）／TSC−PEM2R（ピンカド）

刃径 D	首下長 ℓ1 1mm単位指定	刃長 ℓ SN	刃長 ℓ SNR 1mm単位指定	¥/1コード SN	¥/1コード SNR
6	23〜42	18	5〜18	1,150	2,590
7	26〜41	21	5〜21	1,150	2,590
8	29〜46	24	5〜24	1,150	2,590
9	32〜45	27	5〜27	1,150	2,590
10	35〜50	30	5〜30	1,150	2,590
12	41〜55	36	5〜36	1,420	3,000
14	47〜65	42	5〜42	1,420	3,000
16	53〜78	48	5〜48	1,420	3,000
20	65〜92	60	5〜60	1,660	3,200

対象型番の本体価格に追加工単価が加算されます。
上記追加工に数量スライド価格はございません。

1本単位

SN−TSC−EM2R 6 − 30 − 18（追加工型番／型番／刃径（D）／首下長（ℓ1）／刃長（ℓ））

SNR−TSC−EM2R 6 − 30 − 18（追加工型番／型番／刃径（D）／首下長（ℓ1）／刃長（ℓ））

出荷日 3 日目出荷　⊗ストーク不可

併用メニュー P.170

首逃がし追加工は在庫品サイズにのみ適用です。
製作品サイズの首逃がしはP.170をご覧ください。